ASUS LCD Monitor

Quick Start Guide

FR Guide de mise en route DE Schnellstartanleitung IT Guida rapida ES Guía de inicio rápido RU Краткое руководство NL Snelle gebruikshandleiding TC 快速使用指南 SC 快速入门指南 JA クイックスタートガイド KO 간편 시작 설명서 PT Guia de consulta rápida TR Hızlı başlangıç kılavuzu AR دليل التشغيل السريع TH คู่มือเริ่มต้นอย่างเร็ว DA Hurtigvejledning FI Nopean aloituksen opas NO Hurtigstartveiledning SV Snabbstartsguide PL Instrukcja szybkiego uruchomienia CS Stručná příručka HU Gyors telepítési útmutató RO Ghid de pornire rapidă SR Vodič za brzo korišćenje EL Οδηγός γρήγορης εκκίνησης ID Panduan ringkas BG Ръководство за бърз старт SK Stručný návod na spustenie ET Lühijuhend LT Trumpas vartotojo žinynas LV Īsas pamācības rokasgrāmata UA Інструкція з використання

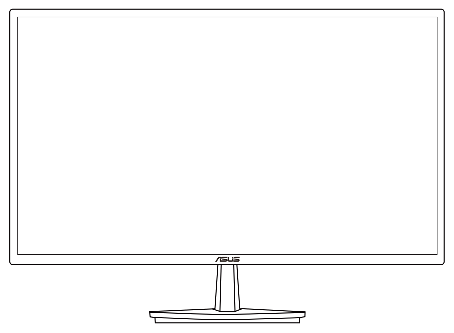

VN247 / VN248

Copyright © 2013 ASUSTeK COMPUTER INC. All Rights Reserved.

No part of this manual, including the products and software described in it, may be reproduced, transmitted, transcribed, stored in a retrieval system, or translated into any language in any form or by any means, except documentation kept by the purchaser for backup purposes, without the express written permission of ASUSTeK COMPUTER INC. ("ASUS").

Product warranty or service will not be extended if: (1) the product is repaired, modified or altered, unless such repair, modification of alteration is authorized in writing by ASUS; or (2) the serial number of the product is defaced or missing.

ASUS PROVIDES THIS MANUAL "AS IS" WITHOUT WARRANTY OF ANY KIND, EITHER EXPRESS OR IMPLIED, INCLUDING BUT NOT LIMITED TO THE IMPLIED WARRANTIES OR CONDITIONS OF MERCHANTABILITY OR FITNESS FOR A PARTICULAR PURPOSE. IN NO EVENT SHALL ASUS, ITS DIRECTORS, OFFICERS, EMPLOYEES OR AGENTS BE LIABLE FOR ANY INDIRECT, SPECIAL, INCIDENTAL, OR CONSEQUENTIAL DAMAGES (INCLUDING DAMAGES FOR LOSS OF PROFITS, LOSS OF BUSINESS, LOSS OF USE OR DATA, INTERRUPTION OF BUSINESS AND THE LIKE), EVEN IF ASUS HAS BEEN ADVISED OF THE POSSIBILITY OF SUCH DAMAGES ARISING FROM ANY DEFECT OR ERROR IN THIS MANUAL OR PRODUCT.

SPECIFICATIONS AND INFORMATION CONTAINED IN THIS MANUAL ARE FURNISHED FOR INFORMATIONAL USE ONLY, AND ARE SUBJECT TO CHANGE AT ANY TIME WITHOUT NOTICE, AND SHOULD NOT BE CONSTRUED AS A COMMITMENT BY ASUS. ASUS ASSUMES NO RESPONSIBILITY OR LIABILITY FOR ANY ERRORS OR INACCURACIES THAT MAY APPEAR IN THIS MANUAL, INCLUDING THE PRODUCTS AND SOFTWARE DESCRIBED IN IT.

Products and corporate names appearing in this manual may or may not be registered trademarks or copyrights of their respective companies, and are used only for identification or explanation and to the owners' benefit, without intent to infringe.

ASUS CONTACT INFORMATION

- **ASUSTeK Computer Inc.**

Address 15 Li-Te Rd., Peitou,
Taipei 11259, Taiwan
Telephone +886-2-2894-3447
Fax +886-2-2894-7798
E-mail info@asus.com.tw
Website http://www.asus.com.tw/

- **ASUS Computer International (America)**

Address 800 Corporate Way,
Fremont, CA 94539, USA
Fax +1-510-608-4555
Website http://usa.asus.com/

- **ASUS Computer GmbH (Germany and Austria)**

Address Harkortstr. 21-23
D-40880 Ratingen, Germany
Telephone +49-1805-010920
Website http://www.asus.de/
Online Contact http://www.asus.de/sales

- **Technical Support**

Telephone +86-21-38429911

- **Technical Support**

Telephone +1-812-282-2787 (English Only)
+1-905-370-2787 (French Only)
Online Support http://support.asus.com/

- **Technical Support**

Telephone +49-1805-010923
Support Fax +49-2102-959911
Online Support http://support.asus.com/

DETACHING THE ARM/BASE

FR Détacher le bras/la base DE Arm/Basis abnehmen IT Rimuovere il supporto/base ES Desmontar el brazo y la base RU Разъединение кронштейна и основания NL De arm/voet losmaken TC 拆開支臂 / 底座 SC 卸下支撑臂 / 底座 JA アーム / ベースを取り外す KO 암 / 베이스 분리하기 PT Remover o/a braço/base TR Kol/altliğin sökülmesi AR فصل الذراع/القاعدة TH การถอดแขน/ฐาน DA Sådan afmonteres armen/foden FI Varren/jalustan irrottaminen NO Løsne armen fra underdelen SV Lösgöra arm/stativ PL Odłączanie ramienia/podstawy CS Odpojení ramene/podstavce HU A kar/talp leszerelése RO Detaşarea braţului/suportului SR Demontiranje kraka/osnove EL Αποσυνδεση του βραχιονα/βασης ID Melepaskan lengan/dudukan BG Демонтиране на дръжката/основата SK Odpojenie ramena/základne ET Toendi/aluse eemaldamine LT Atramos / pagrindo nuėmimas LV Turētāja/pamatnes atvienošana UA Від'єднання бильця/основи

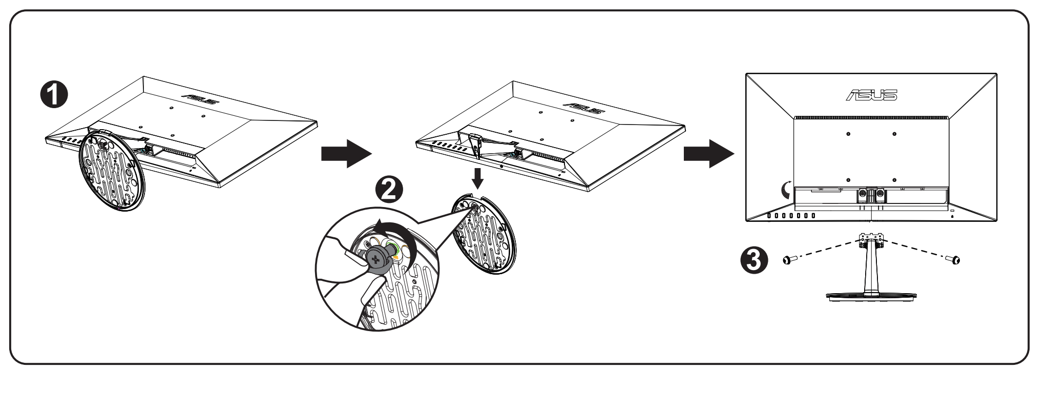

ADJUSTING THE MONITOR

FR Réglage du moniteur DE Anpassen des Bildschirms IT Regolazione del monitor ES Ajustar el monitor RU Регулировка монитора NL De monitor afstellen TC 調整顯示器 SC 调整显示器 JA モニターを調整する KO 모니터 조정 방법 PT Ajuste do monitor TR Monitörü ayarlama AR ضبط الشاشة TH การปรับจอภาพ DA Indstilling af skærm FI Näytön säätäminen NO Justering av skjermen SV Justera monitorn PL Regulacja monitora CS Nastavení monitoru HU A monitor beállítása RO Ajustarea monitorului SR Podešavanje monitora EL Ρύθμιση της οθόνης ID Menyesuaikan monitor BG Настройване на монитора SK Nastavenie monitora ET Monitori reguleerimine LT Monitoriaus reguliavimas LV Monitora noregulēšana UA Регулювання монітора

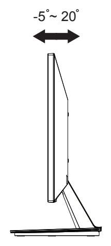

ASSEMBLING THE BASE

FR Assemblage de la base du moniteur DE Befestigen des Monitorstandfußes IT Assemblaggio della base del monitor ES Ensamblar la base del monitor RU Соединение подставки с монитором NL De voet van de monitor monteren TC 組裝顯示器底座 SC 组装显示器底座 JA モニターの台を組み立てる KO 모니터 소개 PT Normas de segurança TR Monitör altlığını monte etme AR تركيب القاعدة TH การประกอบฐานจอภาพ DA Samling af skærmfoden FI Näyttöjalustan kokoaminen NO Montere skjermsokkelen SV Montering av monitorsockeln PL Podłączanie podstawy monitora CS Montáž podstavce monitoru HU A monitortalp összeszerelése RO Asamblarea bazei monitorului SR Sklapanje osnove monitora EL Συναρμολόγηση της βάσης της οθόνης ID Memasang dudukan monitor BG Монтиране на основата на монитора SK BeZmontovanie základne monitora ET Monitori aluse koostamine LT Monitoriaus pagrindo montavimas LV Monitoriaus pagrindo montavimas UA Встановлення підставки

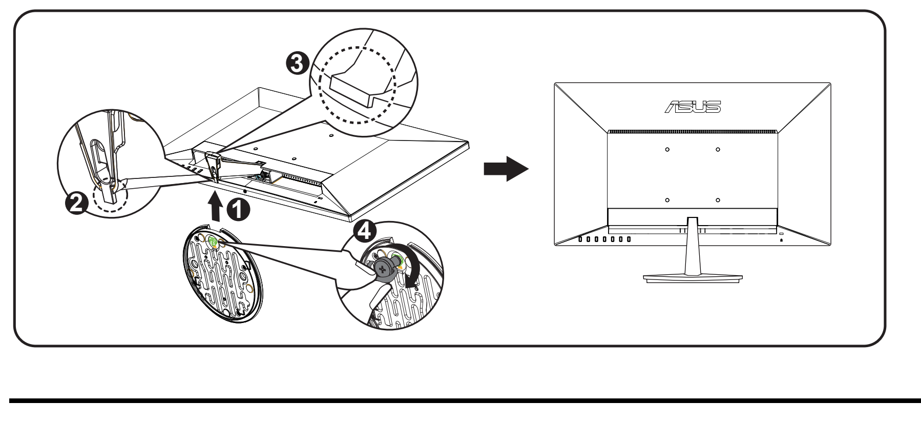

EN To assemble the monitor base:

1. Attach the base to the arm and fix with the screw to join them tightly. You can easily tighten the screw by fingers. (The end of the arm will slightly protrude from the base. No need to push it in.)
2. Adjust the monitor to the angle that is most comfortable for you.

⚠ We recommend that you cover the table surface with soft cloth to prevent damage to the monitor.

FR Pour assembler la base du moniteur :

1. Attachez la base au bras et utilisez les vis pour la fixer. Vous pouvez facilement serrer les vis à la main. (L'extrémité du bras sortira légèrement de la base. Pas besoin de l'enfoncer.)
2. Ajustez le moniteur pour que l'angle soit confortable.

⚠ Nous vous conseillons de couvrir la surface de la table avec un chiffon doux pour éviter d'endommager le moniteur

DE Dies geschieht wie folgt:

1. Befestigen Sie den Fuß am Schwenkarm und drehen Sie die Schraube fest. Sie lässt sich problemlos von Hand festziehen. (Das Ende des Arms steht leicht von der Basis ab. Nicht hineindrücken.)
2. Stellen Sie einen für Sie bequemen Neigungswinkel ein.

⚠ Um Schäden am Monitor zu verhindern, sollte der Tisch mit einem weichen Tuch bedeckt werden.

IT Per montare la base del monitor:

1. Collegare la base al braccio e fissare con la vite per unirli saldamente. Le viti possono essere serrate con le dita. (L'estremità del braccio protenderà di poco dalla base. Non è necessario spingerla verso l'interno.)
2. Regolare il monitor in base all'angolo di visione più comodo.

⚠ Si consiglia di coprire la superficie del tavolo con un panno morbido per evitare danni al monitor.

ES Para montar la base del monitor:

1. Acople la base al brazo y fíjela con el tornillo para que ambas piezas queden firmemente unidas. Puede apretar fácilmente el tornillo con los dedos. (El extremo del brazo sobresaldrá ligeramente de la base. No es necesario meterlo.)
2. Ajuste el monitor con el ángulo que le resulte más cómodo.

⚠ Es recomendable que cubra la superficie de la mesa con un paño suave para no dañar el monitor.

RU Для сборки подставки монитора выполните следующие действия:

1. Присоедините подставку к стойке и надежно зафиксируйте ее винтом. Винт можно закрутить рукой. (Конец рычага слегка выступает из основания. Не надо заталкивать его внутрь.)
2. Установите наиболее удобный угол наклона монитора.

⚠ Рекомендуется накрыть поверхность стола мягкой тканью, чтобы защитить монитор.

NL De voet van de monitor installeren:

1. Bevestig de voet aan de arm en bevestig deze met de schroef om ze stevig vast te maken. U kunt de schroef eenvoudig vastdraaien met uw vingers. (Het uiteinde van de arm steekt iets uit de basis. Het is niet nodig om dit in te drukken.)
2. Pas de monitor aan op de hoek die het meest comfortabel is voor u.

⚠ Wij raden aan dat u het tafeloppervlak afdekt met een zachte doek om schade aan de monitor te voorkomen.

TC 組合顯示器底座：

1. 連接底座與顯示器支架，並以螺絲將兩者栓緊固定。您只要以手指就能輕鬆旋緊螺絲。（調整臂末端會稍微突出底座，無需予以推入。）
2. 將顯示器調整至最適合的觀看角度。

⚠ 建議您以軟布覆蓋桌面，以免損壞顯示器。

SC 组装显示器底座：

1. 将底座装到支撑臂上，用螺丝将它们牢固联结。您可以轻松地用手指拧紧螺丝。（支撑臂末端将从底座上略微突出。不需要将其推入。）
2. 将显示器调整到最适合观看的角度。

⚠ 我们建议您在桌面上铺上软布，以免损坏显示器。

JA ディスプレイベースの組み立て：

1. ベースをアームに取り付け、ネジでしっかり固定します。ネジは指で簡単に締められます。(アームの端が台からわずかに突き出しています。中に押し込む必要はありません。)
2. ディスプレイを見やすい角度に調整します。

⚠ ディスプレイの損傷を防ぐために、設置する台に柔らかい布を敷いておくことをお勧めします。

KO 모니터 받침대 조립 방법 :

1. 받침대를 암에 부착하고 나사를 사용하여 단단히 고정시킵니다. 나사는 손으로 쉽게 조일 수 있습니다. (암의 끝이 베이스에서 약간 돌출됩니다. 이를 밀어 넣지 않아도 됩니다.)
2. 모니터를 가장 사용하기 편한 각도로 조정합니다.

⚠ 모니터 손상을 방지하기 위해 부드러운 천으로 테이블 표면을 덮도록 권장합니다.

PT Para montar a base do monitor:

1. Una a base ao suporte e aperte bem o parafuso. Os parafusos podem ser facilmente apertados à mão. (A extremidade do braço irá sobressair ligeiramente da base. Não é necessário empurrá-lo.)
2. Ajuste o monitor para um ângulo que lhe seja mais confortável.

⚠ Recomendamos-lhe que cubra a superfície da mesa com um pano macio para evitar danificar o ecrã do monitor.

TR Monitör tabanını monte etmek için:

1. Tabanı kola takın ve sıkı biçimde bağlanmaları için vida ile sabitleyin. Vidayı parmaklarınızla rahatça sıkıştırabilirsiniz. (Kolun ucunu hafifçe altlıktan çıkarın. İçeri itmenize gerek yoktur.)
2. Monitörü en rahat edeceğiniz açıya ayarlayın.

⚠ Monitörün hasar görmesini önlemek için masa yüzeyine yumuşak bir örtü örtmenizi öneririz.

AR تركيب قاعدة الشاشة:

١.ثبت القاعدة في الذراع مع ربطها بالمسمار لتثبيتها بإحكام. ويمكنك ربط المسمار بأصابعك بسهولة. (سوف يبرز طرف الذراع قليلًا من القاعدة. لا تحتاج إلى دفعه داخلها.)
٢.اضبط الشاشة ناحية الزاوية الأكثر راحة بالنسبة لك.

⚠ نوصي بتغطية سطح المنضدة بقطعة من القماش الناعم لتجنب تعريض الشاشة للتلف.

TH ในการประกอบฐานจอภาพ:

1. ต่อฐานเข้ากับแขน และยึดด้วยสกรู เพื่อติดเข้าด้วยกันให้แน่น คุณสามารถหมุนสกรูด้วยนิ้วได้ง่ายๆ (ปลายแขนจะยื่นออกจากฐานเล็กน้อย ไม่จำเป็นต้องผลักเข้าไปด้านใน)
2. ปรับจอภาพให้เป็นมุมที่คุณรู้สึกสบายมากที่สุด

⚠ เราแนะนำให้คุณปูพื้นผิวโต๊ะด้วยผ้าที่อ่อนนุ่ม เพื่อป้องกันความเสียหายที่จะเกิดกับจอภาพ

DA Sådan samles skærmens fod:

1. Sæt foden på armen og fastgør den med skruen, så de sidder stramt sammen. Du kan nemt stramme skruen med fingrene. (Enden på armen vil stikke lidt ud af foden. Du behøver ikke at trykke den ind.)
2. Juster skærmen til den vinkel, der er mest komfortabel for dig.

⚠ Vi anbefaler, at du dækker bordoverfladen med en blød klud for at undgå, at skærmen beskadiges.

FI Näytön jalustan kokoaminen:

1. Liitä jalusta varteen ja kiinnitä ne tiukasti ruuvilla. Voit kiristää ruuvin helposti sormin.(Varren pää työntyy hieman esiin alustasta. Sitä ei tarvitse työntää sisään.)
2. Säädä näyttö itsellesi sopivimpaan kulmaan.

⚠ Suosittelemme, että peität pöydän pinnan pehmeällä kankaalla estääksesi näytön vahingoittumisen.

NO Slik setter du på skjermfoten:

1. Sett foten på armen og fest skruen slik at de sitter godt sammen. Du kan enkelt stramme skruen med fingrene. (Enden av armen stikker litt utenfor basen. Det er ikke nødvendig å skyve den inn.)
2. Juster skjermen til vinkelen som føles mest behagelig for deg.

⚠ Vi anbefaler at du dekker bordoverflaten med en myk klut så skjermen ikke blir skadet.

SV Sätta ihop bildskärmsfoten:

1. Fäst foten i armen och fixera genom att dra åt skruven ordentligt. Det är lätt att dra åt skruven med fingrarna. (Armens ände kommer att sticka ut lite från basen. Den behöver inte puttas in.)
2. Justera bildskärmen till den vinkel som känns mest bekväm.

⚠ Vi rekommenderar att du täcker bordsytan med ett mjukt tyg för att undvika att bildskärmen skadas.

PL W celu montażu podstawy monitora:

1. Zamontuj podstawę do wspornika i zamocuj śrubą w celu ich mocnego połączenia. Śrubę można łatwo dokręcić palcami. (Koniec ramienia lekko wystaje z podstawy. Nie trzeba go naciskać.)
2. Wyreguluj kąt nachylenia monitora, do najbardziej wygodnej pozycji.

⚠ Zalecamy przykrycie powierzchni stołu miękkim materiałem, aby zabezpieczyć monitor przed uszkodzeniem.

CS Postup montáže základny monitoru:

1. Upevněte základnu na rameno a pevně spojte šroubem. Šrouby lze snadno dotáhnout jen prsty. (Konec ramene se vysune z podstavce. Není třeba tlačit dovnitř.)
2. Nastavte sklon monitoru, který vám nejvíce vyhovuje.

⚠ Doporučujeme položit na stůl měkký hadr, aby se monitor nepoškodil.

HU A monitortalp összeszerelése:

1. Illessze a talpat a karhoz, majd rögzítse szorosan a csavarral. A csavart ujjal is könnyen meghúzhatja. (A kar vége kissé kiáll a talpból. Nem szükséges benyomni.)
2. A monitort kényelmes szögbe döntse.

⚠ Tanácsos az asztal felületét puha kendővel leteríteni, nehogy megsérüljön a monitor.

RO Pentru a asambla baza monitorului:

1. Ataşaţi baza braţului şi fixaţi cu şuruburile pentru a le uni strâns. Puteţi strânge uşor şurubul cu degetele. (Capătul braţului va ieşi în afară puţin de la bază. Nu este nevoie să împingeţi.)
2. Reglaţi monitorul la unghiul care vă este cel mai confortabil.

⚠ Vă recomandăm să acoperiţi suprafaţa mesei cu o cârpă moale pentru a preveni deteriorarea monitorului.

SR Da biste sastavili bazu monitora:

1. Prikačite bazu za polugu i učvrstite zavrtnjem kako biste ih čvrsto spojili. Zavrtanj možete lako da zategnete prstima. (Kraj ruke će se pomalo pojavljivati iz osnove. Nema potrebe da se gurne unutra.)
2. Podesite monitor pod uglom koji vam najviše odgovara.

⚠ Preporučujemo da pokrijete površinu stola mekom krpom kako bi sprečili oštećenje monitora.

EL Για να συναρμολογήσετε τη βάση της οθόνης:

1. Προσαρτήστε τη βάση στο βραχίονα και στερεώστε με τη βίδα για να ενωθούν σφιχτά. Μπορείτε να σφίξετε εύκολα τη βίδα με τα δάκτυλά σας. (Το άκρο του βραχίονα θα προεξέχει ελαφρώς από τη βάση. Δεν χρειάζεται να το σπρώξετε μέσα.)
2. Προσαρμόστε την οθόνη στη γωνία η οποία είναι η πιο άνετη για εσάς.

⚠ Συνιστούμε να καλύψετε την επιφάνεια του τραπεζιού με ένα μαλακό ύφασμα για να αποφύγετε ζημιά στην οθόνη.

ID Untuk memasang dudukan monitor:

1. Pasang dudukan ke bagian lengan, lalu kencangkan dengan sekrup agar terpasang dengan benar. Anda dapat dengan mudah mengencangkan sekrup tersebut menggunakan jari. (Ujung lengan akan sedikit keluar dari dasar. Anda tidak perlu mendorongnya.)
2. Atur posisi monitor agar sesuai dengan sudut pandang yang nyaman bagi Anda.

⚠ Sebaiknya permukaan meja diberi alas kain lembut agar monitor tidak rusak.

BG Сглобяване на основата на монитора:

1. Монтирайте основата към дръжкта и закрепете здраво с болта. Можете да затегнете болта и ръчно. (Краят на дръжката ще излиза малко извън основата. Няма нужда да натискате навътре.)
2. Настройте монитора на ъгъл за гледане според предпочитанията си.

⚠ За да не повредите монитора, препоръчваме Ви да поставите мека покривка, кърпа или плат на масата.

SK Zloženie podstavca monitora:

1. Podstavec pripevnite k ramenu a upevnite pevne skrutkou. Skrutku je možné jednoducho utiahnuť prstami. (Koniec ramena bude mierne vyčnievať zo základne. Nie je nutné ho zatlačiť.)
2. Uhol monitora nastavte tak, aby bol pre vás čo najpohodlnejší.

⚠ Odporúčame vám zakryť povrch stola mäkkou tkaninou, aby ste zabránili poškodeniu monitora.

ET Monitori aluse koostamiseks:

1. Paigaldage alus toendile ja kinnitage see kindlalt kruviga. Saate vaevata pingutada kruvi ka sõrmedega. (Toendi ots ulatub alusest veidi välja. Puudub vajadus selle sisse lükkamiseks.)
2. Seadke monitor enda jaoks kõige sobivama nurga alla.

⚠ Soovitatav on katta laud pehme riidega, et vältida monitori kahjustamist.

LT Norėdami surinkti monitoriaus pagrindą:

1. Pritvirtinkite pagrindą prie svirties ir tvirtai prisukite varžtus. Varžtus galite lengvai prisukti pirštais. (Atramos galas truputį išsikiša iš pagrindo. Jo įstumti nereikia.)
2. Sureguliuokite monitoriaus kampą taip, kaip jums patogu.

⚠ Rekomenduojame stalą, ant kurio statysite monitorių, apdengti minkšta staltiese tam, kad monitorius nebūtų pažeistas.

LV Lai pievienotu monitora pamatni, rīkojieties kā minēts tālāk:

1. Pievienojiet pamatni kronšteinam un cieši pievelciet skrūves. Skrūvju pievilkšana ir viegli paveicama ar pirkstiem. (Svira nedaudz izvirzīsies no pamatnes. Nav nepieciešams to stumt.)
2. Noregulējiet monitoru tādā leņķī, kas jums ir parocīgs.

⚠ Lai nesabojātu monitoru, iesakām uz galda virsmas uzklāt mīkstu drānu.

UA Щоб зібрати основу монітора:

1. Приєднайте основу до плеча і зафіксуйте гвинтом, щоб вони міцно з'єдналися. Гвинт легко затягти пальцями. (Кінець плеча трохи видаватиметься з основи. Не треба просовувати його всередину.)
2. Відрегулювати кут нахилу монітору так, як вам найзручніше.

⚠ Радимо вкрити поверхню столу м'якою тканиною, щоб не пошкодити монітор.

CONNECTING THE CABLES

FR Branchement des câbles DE Anschließen der Kabel IT Collegamento dei cavi ES Conectar los cables RU Подключение кабелей NL De kabels aansluiten TC 連接纜線 SC 连接线缆 JA ケーブルを接続する KO 빠른 시작 설명서 PT Ligação dos cabos TR Kabloları bağlama AR توصيل الكبلات TH การเชื่อมต่อสายเคเบิล DA Tilslutning af kablerne FI Kaapelien liittäminen NO Koble til kablene SV Ansluta kablarna PL Podłączanie kabli CS Připojení kabelů HU A kábelek csatlakoztatása RO Conectarea cablurilor SR Povezivanje kablova EL Συνδέσεις των καλωδίων ID Menyambungkan kabel BG Свързване на кабелите SK Pripojenie káblov ET Kaablite ühendamine LT Kabelių prijungimas LV Kabeļu pievienošana UA Підключення кабелів

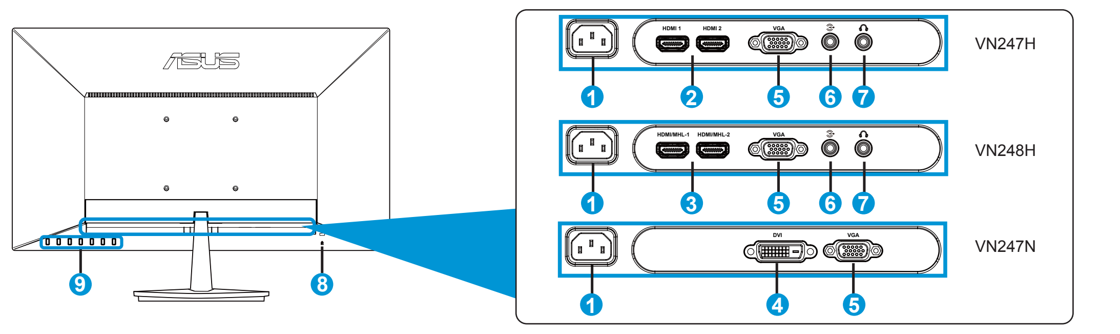

EN
1. AC-IN port
2. HDMI port
3. HDMI/MHL port
4. DVI port
5. VGA port
6. Audio - in Port
7. Earphone - out Port
8. Kensington Lock
9. Control buttons

FR
1. ENTRÉE AC
2. Port HDMI
3. Port HDMI/MHL
4. Port DVI
5. Port VGA
6. Port Entrée audio
7. Ecouteurs – Port rt de sortie
8. Fente de verrou KensingtonPort
9. Boutons de contrôle

DE
1. Netzeingang
2. HDMI-Port
3. HDMI/MHL-Port
4. DVI-Anschluss
5. VGA-Anschluss
6. Audio in-Anschluss
7. Kopfhöreranschluss
8. Kensington-Sicherheitsvorrichtung
9. Kontrolltasten

IT
1. Porta AC-IN
2. Porta HDMI
3. Porta HDMI/MHL
4. Porta DVI
5. Porta VGA
6. Porta ingresso audio
7. Porta di uscita cuffie
8. Alloggio sistema antifurto Kensington
9. Tasti di controllo

ES
1. Puerto ENTRADA DE CA
2. Puerto HDMI
3. Puerto HDMI/MHL
4. Puerto DVI
5. Puerto VGA
6. Puerto de Entrada de audio
7. Puerto de salida de auricular
8. Ranura de bloqueo Kensington
9. Botones de control

RU
1. Разъем питания пер. тока
2. Вход HDMI
3. Вход HDMI/MHL
4. Вход DVI
5. Вход VGA
6. Линейный вход аудиосигнала
7. Выход для наушников
8. Гнездо замка Kensington
9. Кнопки управления

NL
1. Wisselstroomingang
2. HDMI-poort
3. HDMI/MHL-poort
4. DVI-poort
5. VGA-poort
6. Audiolijn-in poort
7. Oortelefoonuitgang
8. Kensington-vergrendelingssleuf
9. Bedieningsknoppen

TC
1. AC 輸入埠
2. HDMI 連接埠
3. HDMI/MHL 連接埠
4. DVI 連接埠
5. VGA 連接埠
6. 音源線輸入埠
7. 耳機輸出埠
8. Kensington 防盜鎖插槽
9. 控制按鈕

SC
1. 交流电源输入端口
2. HDMI 端口
3. HDMI/MHL 端口
4. DVI 端口
5. VGA 端口
6. 音频输入端口
7. 耳机输出端口
8. Kensington 锁槽
9. 控制按钮

JA
1. AC入力ポート
2. HDMI ポート
3. HDMI/MHL ポート
4. DVI ポート
5. VGA ポート
6. オーディオライン入力ポート
7. イヤフォン – 出力ポート
8. ケンジントン・ロック スロット
9. コントロールボタン

KO
1. AC 입력 포트
2. HDMI 포트
3. HDMI/MHL 포트
4. DVI 포트
5. VGA 포트
6. 라인 입력 포트
7. 이어폰 출력 포트
8. 켄싱턴 잠금 장치 슬롯
9. 컨트롤 버튼

PT
1. Porta de entrada AC
2. Porta HDMI
3. Porta HDMI/MHL
4. Porta DVI
5. Porta VGA
6. Entrada de linha de áudio
7. Porta de saída dos auscultadores
8. Ranhura do tipo Kensington lock
9. Botões de controlo

Q41G78S168054F

TR
1. AC-IN yuvası
2. HDMI yuvası
3. HDMI/MHL yuvası
4. DVI yuvası
5. VGA yuvası
6. Ses Hat Girişi bağlantı noktası
7. Kulaklık çıkış Yuvası
8. Kensington kilidi yuvası
9. Kumanda düğmeleri

AR
١. منفذ AC-IN
٢. منفذ HDMI
٣. منفذ HDMI/MHL
٤. منفذ DVI
٥. منفذ VGA
٦. منفذ دخل الصوت
٧. منفذ خرج سماعة الأذن
٨.Kensington فتحة قفل
٩.أزرار التحكم

TH
1. พอร์ต AC-IN
2. พอร์ต HDMI
3. พอร์ต HDMI/MHL
4. พอร์ต DVI
5. พอร์ต VGA
6. พอร์ต Line – in
7. พอร์ตต่อออกสำหรับหูฟัง
8. สล็อตล็อค Kensington
9. ปุ่มควบคุม

DA
1. AC-IND port
2. HDMI port
3. HDMI/MHL port
4. DVI port
5. VGA port
6. Audio-indgangsport
7. Øretelefon - udport
8. Stik til Kensington-lås
9. Betjeningsknapper

FI
1. AC-IN-portti
2. HDMI-portti
3. HDMI/MHL-portti
4. DVI-portti
5. VGA-portti
6. Audiotulo-portti
7. Kuulokelähtö
8. Kensington-lukkopaikka
9. Ohjauspainikkeet

NO
1. AC INN-tilkobling
2. HDMI-port
3. HDMI/MHL-port
4. DVI-port
5. VGA-port
6. Lydinngang
7. Hodetelefoner ut-port
8. Spor for Kensington-lås
9. Kontrollknapper

SV
1. Växelströmsingång
2. HDMI-portt
3. HDMI/MHL-portt
4. DVI-portt
5. VGA-portt
6. Ljudlinjeingång
7. Hörlursutgång
8. Plats för Kensington-lås
9. Kontrollknappar

PL
1. Port AC-IN
2. Port HDMI
3. Port HDMI/MHL
4. Port DVI
5. Port VGA
6. Port liniowego wejścia audio
7. Wyjściowy port słuchawkowy
8. Gniazdo blokady Kensington
9. Przyciski sterowania

CS
1. Zdířka pro připojení napájení
2. Zdířka HDMI
3. Zdířka HDMI/MHL
4. Zdířka DVI
5. Zdířka VGA
6. Linkový vstup (zvuk)
7. Zdířka výstupu pro sluchátka
8. Otvor pro zámek Kensington
9. Ovládací tlačítka

HU
1. AC-IN csatlakozó
2. HDMI csatlakozó
3. HDMI/MHL csatlakozó
4. DVI csatlakozó
5. VGA-csatlakozó
6. Audió vonalszintű bemeneti csatlakozó
7. Fülhallgató kimeneti csatlakozó
8. Kensington típusú zárat fogadó horony
9. Kezelőszervek

RO
1. Conector intrare AC
2. Conector HDMI
3. Conector HDMI/MHL
4. Conector DVI
5. Port VGA
6. Port intrare linie audio
7. Conector ieşire căşti
8. Slot de încuietoare Kensington
9. Butoane de control

SR
1. AC-ULAZNI port
2. HDMI port
3. HDMI/MHL port
4. DVI port
5. VGA port
6. Port za ulaz audio linije
7. Slušalice - izlazni Port
8. Prorez za Kensington bravu
9. Kontrolni tasteri

EL
1. Θύρα εισόδου AC
2. Θύρα HDMI
3. Θύρα HDMI/MHL
4. Θύρα DVI
5. Θύρα VGA
6. Θύρα εισόδου ήχου
7. Θύρα υποδοχής ακουστικών
8. Υποδοχή κλειδαριάς Kensington
9. Πλήκτρα ελέγχου

ID
1. Port AC-IN
2. Port HDMI
3. Port HDMI/MHL
4. Port DVI
5. Port VGA
6. Port saluran masuk audio
7. Port earphone-out
8. Slot kunci Kensington
9. Tombol kontrol

BG
1. AC вход
2. HDMI порт
3. HDMI/MHL порт
4. DVI вход
5. VGA вход
6. Аудио Line-in вход
7. Изход за слушалки
8. Слот за заключващ механизъм Kensington
9. Контролни бутони

SK
1. Port pre pripojenie prívodu striedavého prúdu
2. Port HDMI
3. Port HDMI/MHL
4. Port DVI
5. Port VGA
6. Port audio Vstupu
7. Výstupný port pre slúchadlá
8. Štrbina pre zámok typu Kensington
9. Ovládacie tlačidlá

ET
1. AC-IN port
2. HDMI port
3. HDMI/MHL port
4. DVI port
5. VGA port
6. Audio Line-in port
7. Kõrvaklapid - väljundpesa
8. Kensingtoni luku pesa
9. Juhtnupud

LT
1. „AC-IN" įvesties prievadas
2. HDMI prievadas
3. HDMI/MHL prievadas
4. DVI prievadas
5. VGA prievadas
6. Garso Įvesties prievadas
7. Ausinių išvesties prievadas
8. Anga Kensingtono užraktui
9. Valdymo mygtukai

LV
1. AC-IN ports
2. HDMI ports
3. HDMI/MHL ports
4. DVI ports
5. VGA ports
6. Audio līnijas ieejas ports
7. Austiņas – izvades ports
8. Kensington slēdzenes ports
9. Vadības pogas

UA
1. Порт входу змінного струму
2. Порт HDMI
3. Порт HDMI/MHL
4. Порт DVI
5. Порт VGA
6. Порт входу аудіо
7. Порт виходу навушника
8. Замок Kensington
9. Контрольні кнопки

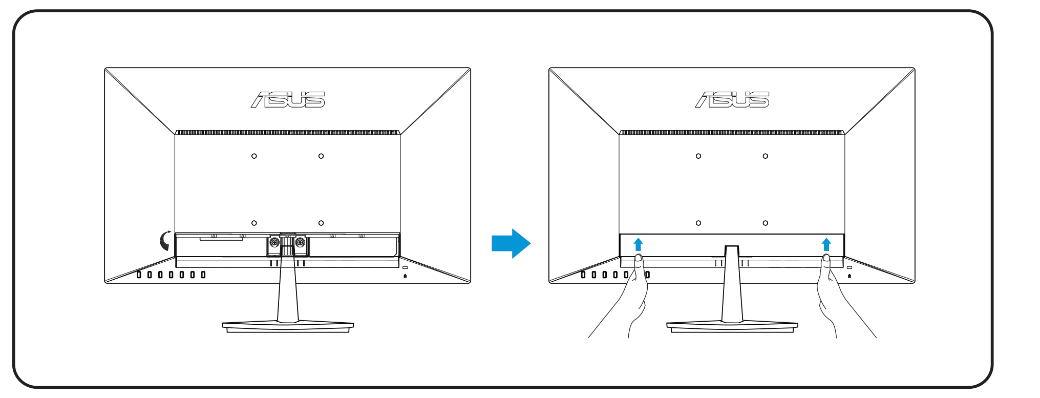

EN Flip upward the IO port cover to connect cables. After connected cables, replace the cover and carefully push it upward to its original position with both thumbs at both sides of the cover.

FR Retirez en poussant vers le haut le couvercle du port E/S pour brancher les câbles. Lorsque les câbles sont branchés, remettez le couvercle et poussez-le doucement vers le haut dans sa position originale avec deux pouces des deux côtés du couvercle.

DE E/A-Portabdeckung zum Anschließen der Kabel hochklappen. Nach Anschluss der Kabel Abdeckung wieder anbringen und vorsichtig mit beiden Daumen an beiden Seiten der Abdeckung in der Ausgangsposition festdrücken.

IT Sollevare il coperchio della porta I/O per collegare i cavi. Dopo avere collegato i cavi, rimettere il coperchio, appoggiare entrambi i pollici sui lati del coperchio e spingerlo delicatamente verso l'alto nella sua posizione originale.

ES Levante la tapa del puerto de E/S para conectar los cables. Una vez conectados los cables, vuelva a colocar la tapa y empújela hacia arriba hasta su posición original, colocando los pulgares a ambos lados de dicha capa.

RU Для подключения кабелей откиньте вверх крышку входных и выходных разъемов. После подключения кабелей закройте крышку и осторожно переместите ее вверх в исходное положение, удерживая за края большими пальцами.

NL Open de klep van de IO-poort om kabels aan te sluiten. Sluit de klep nadat de kabels zijn aangesloten en druk hem voorzichtig omhoog in de oorspronkelijke stand met beide duimen aan weerskanten van de klep.

TC 將 IO 連接埠保護蓋向上翻以連接纜線。纜線接妥後，裝回保護蓋，再以雙手拇指同時從保護蓋兩側小心地將保護蓋向上推回原位。

SC 向上翻开 IO 端口盖以连接电缆。连接电缆后，装回端口盖，然后用两个拇指夹住盖的两侧，小心将其向上推回原来位置。

JA IOポートカバーを上方にひっくり返してケーブルを接続します。ケーブルを接続したら、カバーを元に戻し両手の親指でカバーの両側を持って元の位置まで慎重に押し上げます。

KO IO 포트 커버를 위로 젖히고 케이블을 연결합니다. 케이블을 연결한 후 커버를 다시 덮고 두 엄지를 커버의 양쪽에 대고 커버를 위로 밀어 원래의 위치에 넣습니다.

PT Levante a tampa da porta de E/S para ligar os cabos. Após a ligação dos cabos, volte a colocar a tampa e empurre-a cuidadosamente para cima, para a sua posição original, com ambos os polegares em ambos os lados da tampa.

TR Kabloları bağlamak için G/Ç bağlantı kapağını yukarı kaldırın. Kabloları bağladıktan sonra, kapağı kapatın ve parmaklarınızla her iki yanından bastırarak asıl konumuna getirin.

AR اقلب غطاء منفذ IO إلى أعلى لتوصيل الكابلات. بعد توصيل الكابلات، استبدل الغطاء وادفعه بعناية إلى أعلى نحو موضعه الأصلي مع وضع إبهاميك على كلا جانبي الغطاء.

TH พลิกฝาปิดพอร์ต IO หงายขึ้นเพื่อเชื่อมต่อสายเคเบิล หลังจากที่เชื่อมต่อสายเคเบิลแล้ว ให้ใส่ฝาปิดกลับคืน และค่อยๆ ผลักขึ้นไปยังตำแหน่งดั้งเดิมอย่างระมัดระวังด้วยนิ้วหัวแม่มือที่ทั้งสองด้านของฝาปิด

DA Flip låget til IO-porten op for at tilslutte kablerne. Når du har sat kablerne i, skal du sætte låget på igen og tryk det forsigtigt opad med tommefingrene på hver sin side til dets oprindelige placering.

FI Käännä IO-porttikantta ylöspäin kaapelien liittämiseksi. Aseta kansi kaapelien liittämisen jälkeen takaisin paikalleen ja työnnä sitä varovasti molemmilla peukaloilla kummaltakin sivulta ylöspäin alkuperäiseen asentoonsa.

NO Vipp I/U-portdekslet oppover for å koble til kabler. Når kablene er tilkoblet, sett dekslet tilbake og skyv det forsiktig oppover til sin opprinnelige posisjon med tomlene på begge sider av dekslet.

SV Vänd upp IO-öppningens skydd som täcker kablarna.Sätt tillbaka skyddet när kablarna anslutits, och skjut försiktigt upp det till ursprungsläget med båda tummarna på vardera sidan om höljet.

PL Obróć w górę pokrywę portu We/Wy w celu podłączenia kabli. Po podłączeniu kabli, załóż z powrotem pokrywę i ostrożnie naciśnij ją kciukami w górę po obu stronach, aż do przesunięcia do początkowej pozycji.

CS Pro přikrytí zdířek připojených kabelů přiklopte nahoru. Po připojení kabelů vyměňte kryt a opatrně jej zatlačte nahoru do původní polohy oběma palci na obou stranách krytu.

HU Hajtsa fel az IO-port fedelét a kábelek csatlakoztatásához. A kábelek csatlakoztatása után tegye vissza a fedelet és óvatosan tolja felfelé az eredeti helyzetébe úgy, hogy mindkét hüvelykujjával kétoldalt nyomja.

RO Ridicaţi capacul portului IO pentru a conecta cablurile. După conectarea cablurilor, aşezaţi capacul la loc şi împingeţi-l cu grijă în sus pentru a-l aduce în poziţia iniţială (folosind degetele mari pentru fiecare parte a capacului)

SR Okrenite naviše poklopac IO porta da povežete kablove. Kada su kablovi povezani, zamenite poklopac i pažljivo ga gurnite naviše u originalni položaj koristeći oba palca postavljena na obe strane poklopca.

EL Γυρίστε προς τα πάνω το κάλυμμα της θύρας IO για να συνδέσετε τα καλώδια. Μετά τη σύνδεση των καλωδίων, τοποθετήστε ξανά στη θέση του το κάλυμμα και πιέστε προσεκτικά προς τα πάνω στην αρχική θέση του και με τους δυο αντίχειρες σε αμφότερες τις πλευρές του καλύμματος.

ID Balik penutup port IO ke atas untuk menyambungkan kabel. Setelah kabel tersambung, pasang kembali penutup dan dorong secara perlahan ke atas dengan kedua ibu jari di kedua sisi penutup agar kembali ke posisi awal.

BG Отворете нагоре капачето на входовете и изходите за свързване на кабелите. След като свържете кабелите, поставете отново капачето и внимателно го натиснете нагоре с палци от двете страни, за да се върне в първоначалното си.

SK Vyklopte nahor kryt portov pre vstupy a výstupy a pripojte káble. Po pripojení káblov nasaďte naspäť kryt a opatrne ho zatlačte nahor do jeho pôvodnej polohy; zatlačte oboma palcami na oboch stranách krytu.

ET Pöörake IO pordi kate ülespoole, et ühendada kaablid. Pärast kaablite ühendamist pange kate oma kohale tagasi ja lükake see ettevaatlikult tagasi üles oma algsesse asendisse, hoides kaht pöialt katte mõlemal küljel.

LT Spustelėkite į viršų ir atidarykite IO prievado dangtelį, kad prijungtumėte kabelius. Prijungę kabelius, uždarykite dangtelį ir abiem nykščiais šonuose atsargiai pastumkite jį į viršų, kad šis užimtų pirminę savo padėtį.

LV Paceliet augšup ievades/izvades vāciņu, lai pievienotu kabeļus. Pēc kabeļu pievienošanas uzlieciet vāciņu un ar abiem īkšķiem vāciņa abās pusēs uzmanīgi paspiediet to augšup oriģinālajā pozīcijā.

UA Відкиньте вгору кришку порту IO, щоб підключити кабелі. Підключивши кабелі, поставте на місце кришку і обережно проштовхніть її у попереднє положення, натискаючи з обох боків кришки обома великими пальцями.

SUPPORTED OPERATING MODES

FR Modes de fonctionnement pris en charge DE Unterstützte Betriebsmodi IT Modalità operative supportate ES Modos de funcionamiento soportados RU Поддерживаемые режимы работы NL Ondersteunde bedieningsmodi TC 支援的操作模式 SC 支持的操作模式 JA サポートするオペレーティングモード KO 모니터 조정하기 PT Modos de funcionamento suportados TR Desteklenen çalıştırma modları AR أوضاع التشغيل المعتمدة TH โหมดการทำงานที่สนับสนุน DA Understøttede driftstilstande FI Tuetut käyttötilat NO Operativmoduser som støttes SV Driftslägen som stöds PL Obsługiwane tryby robocze CS Podporované provozní režimy HU Támogatott működési módok RO Moduri de operare suportate SR Podržani radni režimi EL Υποστηριζόμενες καταστάσεις λειτουργίας ID Mode pengoperasian yang didukung BG Поддържани режими на работа SK Podporované prevádzkové režimy ET Toetatud tööre˛iimid LT Palaikomi darbo režimai LV Palaikomi darbo režimai UA Підтримувані режими роботи

A	B	C
640 x 350	70Hz	31.469KHz
640 x 480	60Hz	31.469KHz
640 x 480	67Hz	35KHz
640 x 480	75Hz	37.5KHz
720 x 400	70Hz	31.469KHz
800 x 600	56Hz	35.156KHz
800 x 600	60Hz	37.879KHz
800 x 600	72Hz	48.077KHz
800 x 600	75Hz	46.875KHz
848 x 480	60Hz	31.02KHz
1024x 768	60Hz	48.363KHz
1024x 768	70Hz	56.476KHz
1024x 768	75Hz	60.023KHz
1152 x 864	75Hz	67.5KHz
1280 x 720	60Hz	44.772KHz
1280 x 800	60Hz	49.702KHz
1280 x 960	60Hz	60KHz
1280 x 1024	60Hz	63.981KHz
1280 x 1024	75Hz	79.976KHz
1366 x 768	60Hz	47.712KHz
1440 x 900	60Hz	55.935KHz
1680 x 1050	60Hz	65.29KHz
1680 x 1050	60Hz	64.674KHz
1920 x 1080	60Hz	67.5KHz
1920 x 1080	60Hz	66.587KHz
640x480P (HDMI)	59.94/60Hz	31.469KHz / 31.5KHz
720x480P (HDMI)	59.95/60Hz	31.469KHz / 31.5KHz
720x576P (HDMI)	50Hz	31.25KHz
1280x720P (HDMI)	50Hz	37.5KHz
1280x720P (HDMI)	59.94/60Hz	44.955KHz/ 45KHz
1920x1080P (HDMI)	50Hz	56.25KHz
1920x1080P (HDMI)	59.94/60Hz	67.433 KHz / 67.5KHz
1920 x 1080P (VN248H)	30Hz	33.75KHz

EN
A. Resolution
B. Refresh Rate
C. Horizontal Frequency

FR
A. Résolution
B. Fréquence de rafraîchissement
C. Fréquence horizontal

DE
A. Auflösung
B. Bildwiederholfrequenz
C. Horizontalfrequenz

ES
A. Risoluzione
B. Frequenza di aggiornamento
C. Frequenza orizzontale

IT
A. Resolución
B. Frecuencia de actualización
C. Frecuencia orizzontale

RU
A. Разрешение
B. Частота обновления
C. Fréquence horizontal

NL
A. Résolution
B. Fréquence de rafraîchissement
C. Fréquence horizontal

TC
A. 解析度
B. 螢幕刷新率
C. 水平頻率

SC
A. 分辨率
B. 刷新率
C. 水平频率

JA
A. 解像度
B. リフレッシュレート
C. 水平周波数

KO
A. 해상도
B. 화면 재생률
C. 수평 주파수

PT
A. Resolução
B. Taxa de Actualização
C. Frequência horizontal

TR
A. Çözünürlük
B. Yenileme Hızı
C. Yatay Frekans

AR
A. الدقة
B. معدل التنشيط
C. تردد أفقي

TH
A. ความละเอียด
B. อัตรารีเฟรช
C. ความถี่แนวนอน

DA
A. Opløsning
B. Opdateringsfrekvens
C. Horisontal frekvens

FI
A. Resoluutio
B. Virkistystaajuus
C. Juovataajuus

NO
A. Bildeoppløsning
B. Oppdateringsfrekvens
C. Horisontal frekvens

SV
A. Upplösning
B. Uppdateringshastighet
C. Horisontell frekvens

PL
A. Rozdzielczość
B. Częstotliwość odświeżania
C. Częstotliwość pozioma

CS
A. Rozlišení
B. Obnovovací frekvence
C. Vodorovná frekvence

HU
A. Felbontás
B. Kontrasztarány
C. Sorfrekvencia

RO
A. Résolution
B. Fréquence de rafraîchissement
C. Fréquence horizontal

SR
A. Rezolucija
B. Učestalost osvežavanja
C. Horizontalna frekvencija

EL
A. Ανάλυση
B. Λόγος αντίθεσης
C. Οριζόντια Συχνότητα

ID
A. Yenileme Hızı
B. Kecepatan Refresh
C. H

BG
A. Резолюция
B. Скорост на опредняване
C. Хоризонтална честота

SK
A. Rozlíšenie
B. Frekvencia obnovovania
C. H

ET
A. Lahutusvõime
B. Värskendussagedus
C. H

LT
A. Skiriamoji geba
B. Atnaujinimo dažnis
C. H

LV
A. Izšķirtspēja
B. Atjaunošanas ātrums
C. H

UA
A. Роздільна здатність
B. Частота поновлення
C. Горизонтальна частота

故障排除（常见问题）

问题	可能的解决办法
电源 LED 不亮	• 按 ⏻ 按钮，检查显示器是否处于开机模式。 • 检查电源线是否正确连接到显示器和电源插座。
电源 LED 显示琥珀色，屏幕上不显示任何图像	• 检查显示器和计算机是否均处于开机模式。 • 确保信号线正确连接到显示器和计算机。 • 检查信号线，确保没有插针弯曲。 • 将计算机连接到一台工作正常的显示器，检查计算机是否工作正常。
屏幕图像太亮或太暗	• 通过 OSD 调整对比度和亮度设置。
屏幕图像偏离中心或尺寸不正确	• 按住 🅰 按钮2~4秒钟以自动调整图像（仅限 VGA 模式）。 • 通过 OSD 调整水平位置或垂直位置设置（仅限 VGA 模式）。
屏幕图像跳动或图像中出现波纹图案	• 确保信号线正确连接到显示器和计算机。 • 移开可能导致电子干扰的电子设备。
屏幕图像颜色不正确 （白色看起来不是白色）	• 检查信号线，确保没有插针弯曲。 • 通过 OSD 执行重置。 • 通过 OSD 调整红/绿/蓝颜色设置或选择色温。
屏幕图像模糊不清	• 按住 🅰 按钮2~4秒钟以自动调整图像（仅限 VGA 模式）。 • 通过 OSD 调整相位和时序设置。
没有声音或声音太低 (VN247H/VN248H)	• 确保音频线正确连接到显示器和计算机。 • 调整显示器和计算机的音量设置。 • 确保已正确安装并启用计算机声卡驱动程序。

中国大陆 RoHS

根据中国大陆《电子电气产品有害物质限制使用标识要求》（也称为中国大陆 RoHS），以下部分列出了本产品中可能包含的有害物质的名称和含量。

部件名称	有害物质					
	铅（Pb）	汞（Hg）	镉（Cd）	六价铬（Cr（VI））	多溴联苯（PBB）	多溴二苯醚（PBDE）
外壳	○	○	○	○	○	○
液晶显示屏	×	○	○	○	○	○
电路板组件*	×	○	○	○	○	○
电源适配器	×	○	○	○	○	○
电源线 / 连接线	×	○	○	○	○	○
遥控器	×	○	○	○	○	○

本表格依据 SJ/T 11364 的规定编制。
*：电路板组件包括印刷电路板及其构成的零部件，如电阻、电容、集成电路、连接器等。
○：表示该有害物质在该部件所有均质材料中的含量均在 GB/T 26572 规定的限量要求以下。
×：表示该有害物质至少在该部件的某一均质材料中的含量超出 GB/T 26572 规定的限量要求；然该部件仍符合欧盟指令 2011/65/EU 的规范。
备注：此产品所标示之环保使用期限，系指在一般正常使用状况下。

《废弃电器电子产品回收处理管理条例》提示性说明

为了更好地关爱及保护地球，当用户不再需要此产品或产品寿命终止时，请遵守国家废弃电器电子产品回收处理相关法律法规，将其交给当地具有国家认可的回收处理资质的厂商进行回收处理。

能效等级

根据中华人民共和国国家标准《计算机显示器能效限定值及能效等级》(GB 21520-2008) 的规定，下表列出了本产品所达到的能效等级。

能源效率 (cd/W)	>1.05
关闭状态能耗 (W)	<0.5
能效等级	1 级
能效标准	GB 21520-2008

Takeback Services

ASUS recycling and takeback programs come from our commitment to the highest standards for protecting our environment. We believe in providing solutions for our customers to be able to responsibly recycle our products, batteries and other components as well as the packaging materials.
Please go to http://csr.asus.com/english/Takeback.htm for detail recycling information in different region.

MONITOR INTRODUCTION

FR Présentation du moniteur DE Einführung zum Monitor IT Introduzione al monitor ES Introducción al monitor RU Общие сведения о мониторе NL Kennismaken met de monitor TC 顯示器介紹 SC 显示器简介 JA 各部の説明 KO 모니터 소개 PT Apresentação do monitor TR Monitör tanımı AR تقديم الشاشة TH แนะนำจอภาพ DA Introduktion af billedskærmen FI Näytön esittely NO Montere skjermsokkelen SV Monitorintroduktion PL Omówienie elementów monitora CS Popis monitoru HU A monitor bemutatása RO Prezentarea monitorului SR Upoznavanje sa monitorom EL Παρουσίαση οθόνης ID Pendahuluan tentang monitor BG Въведение SK Predstavenie monitora ET Monitori tutvustus LT Monitoriaus aprašymas LV Instrukcijas par monitoru UA Знайомство з монітором

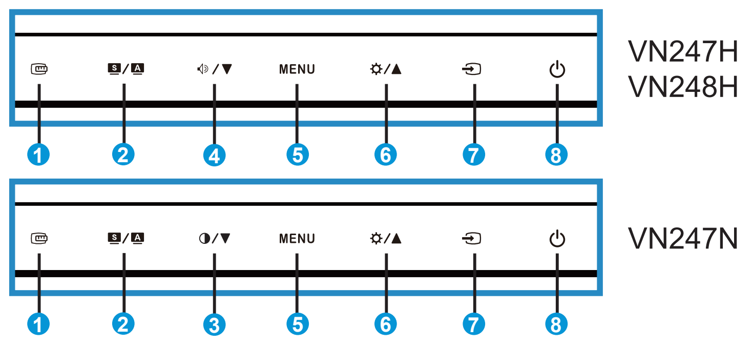

1. ▭ Button
- Press this button to activate the QuickFit function designed for alignment.
2. S / A Button
- Automatically adjust the image to its optimized position, clock, and phase by long pressing this button for 2-4 seconds (for VGA mode only).
- Use this hotkey to switch from six video preset modes (Scenery Mode, Standard Mode, Theater Mode, Game Mode, Night View Mode, and sRGB Mode) with SPLENDID™ Video Intelligence Technology. Exit the OSD menu or go back to the previous menu as the OSD menu is active.
3. ◑ / ▼ Button
- Press this button to decrease the value of the function selected or move to the next function.This is also a hotkey for Contrast adjustment.
4. 🔈/ ▼ Button
- Press this button to decrease the value of the function selected or move to the next function.This is also a hotkey for Volume adjustment.
5. MENU Button
- Press this button to enter/select the icon (function) highlighted while the OSD menu is activated.
- Press this button over five seconds to enable or disable the key lock function
6. ☼/ ▲ Button
- Press this button to increase the value of the function selected or move to the previous function.This is also a hotkey for Brightness adjustment.
7. ⇥ Button
- Use this hotkey to switch from VGA, DVI (VN247N), HDMI (VN247H), HDMI/MHL (VN248H) input signals.
8. ⏻ Button/ Power Indicator
- Press this button to turn the monitor on/off.

1. ▭ Bouton
- Appuyez sur ce bouton pour activer la fonction QuickFit qui est pour l'alignement.
2. S / A Button
- Règle automatiquement l'image à sa position optimale, ainsi que l'heure et la phase, lorsque vous appuyez sur ce bouton pendant 2-4 secondes (mode VGA seulement).
- Utilisez cette touche de raccourci pour basculer entre les six modes de préréglages vidéo (mode Paysage, mode Standard, mode Théâtre, mode Jeux, mode Vue nocturne et mode sRVB) avec la technologie SPLENDID™ Video Intelligence. Quittez le menu OSD ou retournez au menu précédent quand le menu OSD est actif.
3. ◑ / ▼ Bouton
- Appuyez sur ce bouton pour diminuer la valeur de la fonction choisie ou passer à la fonction suivante. Cette touche sert aussi pour le réglage du contraste.
4. 🔈/ ▼ Bouton
- Appuyez sur ce bouton pour diminuer la valeur de la fonction choisie ou passer à la fonction suivante. Ceci est également une touche de raccourci pour le réglage du volume.
5. Bouton MENU
- Appuyez sur ce bouton pour ouvrir/sélectionner l'icône (fonction) en surbrillance pendant que le menu OSD est ouvert.
- Appuyez sur ce bouton pendant cinq secondes pour activer ou désactiver la fonction de verrouillage des touches.
6. ☼/ ▲ Bouton
- Appuyez sur ce bouton pour augmenter la valeur de la fonction sélectionnée ou pour aller vers la droite/en haut à la fonction suivante. C'est aussi un bouton de raccourci pour le réglage de la luminosité.
7. ⇥ Bouton de sélection de l'entrée
- Utilisez ce bouton de raccourci pour changer entre le signal d'entrée VGA, DVI (VN247N), HDMI (VN247H), HDMI/MHL (VN248H).
8. ⏻ Bouton d'alimentation/ Indicateur d'alimentation
- Appuyez sur ce bouton pour allumer/éteindre le moniteur.

1. ▭ Knop
- Druk op deze knop om de QuickFit-functie te activeren die is voorzien voor de uitlijning.
2. S / A Knop
- Het beeld automatisch aanpassen op de optimale positie, klok en fase door gedurende 2 tot 4 seconden op deze knop te drukken (uitsluitend voor VGA-modus).
- Gebruik deze sneltoets om te schakelen tussen zes vooraf ingestelde standen (Landschap, standaard, Bioscoop, Spel, Nachtopname en sRGB) met de SPLENDIDTM-videoverbeteringstechnologie. Sluit het OSD-menu of ga terug naar het vorige menu wanneer het OSD-menu actief is.
3. ◑ / ▼ Knop
- Druk op deze knop om de waarde van de geselecteerde functie te verminderen of naar de volgende functie te gaan. Dit is ook een hotkey voor de afstelling van de contrastverhouding.
4. 🔈/ ▼ Knop
- Druk op deze knop om de waarde van de geselecteerde functie te verminderen of naar de volgende functie te gaan. Dit is ook een sneltoets voor volume-afstemming.
5. MENU-knop
- Druk op deze knop om het pictogram (functie) te openen/selecteren wanneer de OSD actief is.
- Houd deze knop minstens vijf seconden ingedrukt om de vergrendelfunctie in of uit te schakelen.
6. ☼/ ▲ Knop
- Druk op deze knop om de waarde te verhogen van de geselecteerde functie of om omhoog/omlaag naar de volgende functie te gaan. Dit is ook een sneltoets voor het afstemmen van de helderheid.
7. ⇥ Invoerselectieknop
- Gebruik deze sneltoets om te wisselen van VGA, DVI (VN247N),HDMI (VN247H), HDMI/MHL (VN248H) ingangssignaal.
8. ⏻Stroomknop/ Stroomindicator
- Druk op de knop om de monitor aan en uit te zetten.

1. ▭ 按鈕
- 按下此按鈕可啟動具備校準能力的 QuickFit 功能。
2. S / A 按鈕
- 按住此按鈕 2 到 4 秒，即可自動將影像調整至最佳位置、時脈和相位 (僅限 VGA 模式)。
- 使用此快速功能鍵切換採用SPLENDID™ 影像智慧技術的六種預設的影像模式 (風景、標準、劇院、遊戲、夜間及 sRGB)。啟用 OSD 選單時，按此按鈕可退出 OSD 選單或返回前一個選單。
3. ◑ / ▼按鈕
- 按下此鈕減少所選功能的數值，或移至下一個功能。此鍵亦為對比調整的快速鍵。
4. 🔈/ ▼按鈕
- 按下此鈕減少所選功能的數值，或移至下一個功能。此按鈕同時為聲音調整快速鍵。
5. MENU(選單)按鈕
- 啟用 OSD 時，按下此按鈕可進入/選取反白的圖示（功能）。
- 按住此按鈕超過五秒，即可啟用或停用按鍵鎖功能。
6. ☼/ ▲ 按鈕
- 按下此按鈕增加所選功能的數值，或者向上移至前一個功能。此按鈕同時為亮度調整快速鍵。
7. ⇥ 輸入選擇按鈕
- 使用此快速鍵切換 VGA、DVI (VN247N)、HDMI (VN247H)、HDMI/MHL (VN248H) 輸入訊號。
8. ⏻電源按鈕/ 電源指示燈
- 按下此按鈕可開啟/關閉顯示器電源。

1. ▭ 按钮
- 按此按钮激活专为对齐设计的 QuickFit 功能。
2. S / A 按钮
- 长按此按钮 2-4 秒钟可以自动将图像调整至最佳位置、时钟和相位（仅限VGA 模式)。
- 利用此热键，可以切换采用 SPLENDID™ 视频智能技术的六种视频预设模式（风景模式、标准模式、剧场模式、游戏模式、夜晚模式、sRGB 模式）。显示 OSD 菜单时，退出 OSD 菜单或返回上一级菜单。
3. ◑ / ▼按钮
- 按此按钮可以减小所选功能的值或移动至下一个功能。这也是对比度调整热键。
4. 🔈/ ▼按钮
- 按此按钮可以减小所选功能的值或移动至下一个功能。这也是音量调整热键。
5. MENU（菜单）按钮
- 按此按钮可以进入 OSD 菜单。显示 OSD 时，按此按钮可以进入/选择高亮显示的图标（功能）。
- 按住此按钮五秒以上，以启用或禁用按键锁定功能。
6. ☼/ ▲ 按钮
- 按此按钮可以增加所选功能的值或向上移动至前一个功能。这也是亮度调整热键。
7. ⇥ 输入选择按钮
- 使用此热键切换 VGA、DVI (VN247N)、HDMI (VN247H)、HDMI/MHL (VN248H) 输入信号。
8. ⏻ 电源按钮/ 电源指示灯
- 按此按钮打开/关闭显示器的电源。

1. ▭ ボタン
- 配置のための クィックフィット 機能を有効にするにはこのボタンを押します。
2. S / A ボタン
- 画像位置、クロック、位相の自動調整をおこなうには、このボタンを 2～4 秒間長押します(VGA モードのみ対応)。
- ホットキーを使用して、SPLENDID™ Video Intelligence Technologyを備えた6つのビデオプリセットモード(風景モード、標準モード、劇場モード、ゲームモード、ナイトビューモード、およびsRGB モード)間を切り替えます。
- メニューを終了、またはメニューがアクティブな状態で前のメニューに戻ります。
3. ◑ / ▼ボタン:
- このボタンを押すと、選択した機能の値を下げたり、次の機能に移動したりできます。これは、コントラスト比を調整するホットキーでもあります。
4. 🔈/ ▼ボタン:
- このボタンを押すと、選択した機能の値を下げたり、次の機能に移動したりできます。このボタンはボリューム調整のホットキーでもあります。
5. MENU ボタン:
- メニューアクティブ時、選択中のアイコン(機能)を確定するにはこのボタンを押します。
- このボタンを5秒以上押し続けると、キーロック機能の有効/無効が切り替わります。
6. ☼/ ▲ ボタン:
- 選択した機能の値を上げる、または上の機能に移動するには、このボタンを押します。このボタンは明るさ調整のホットキーでもあります。
7. ⇥ 入力選択ボタン:
- VGA、DVI (VN247N)、HDMI (VN247H)、HDMI/MHL (VN248H) 入力信号を切り替えるには、このホットキーを使用します。
8. ⏻ 電源ボタン/ 電源インジケータ:
- ディスプレイ電源のオン/オフを切り替えるにはこのボタンを押します。

1. ▭ 버튼
- 정렬용으로 고안된 퀵핏 기능을 작동하려면 이 버튼을 누릅니다.
2. S / A 버튼
- 이 버튼을 2-4 초 동안 길게 누르면 이미지가 최적화된 위치, 클럭 및 위상으로 자동 조정됩니다 (VGA 모드만 해당).
- 이 핫키를 사용하여 SPLENDID™ 비디오 인텔리전트 기술을 채택한 여섯 가지 사전 설정된 비디오 모드(배경 모드, 표준 모드, 영화관 모드, 게임 모드, 나이트 뷰 모드, sRGB 모드)를 전환합니다. OSD 메뉴가 활성화되어 있으면 OSD 메뉴를 종료하거나 이전 메뉴로 돌아갑니다.
3. ◑ / ▼ 버튼
- 선택된 기능의 값을 낮추거나 다음 기능으로 이동하려면 이 버튼을 누릅니다.이것은 명암비 조정용 단축 키이기도 합니다.
4. 🔈/ ▼ 버튼
- 선택된 기능의 값을 낮추거나 다음 기능으로 이동하려면 이 버튼을 누릅니다.또한 이 바로 가기 키로 밝기를 조정합니다.
5. MENU 버튼
- OSD 가 활성화되어 있을 때 이 버튼을 눌러 강조 표시된 아이콘 (기능) 을 실행/선택합니다.
- 이 버튼을 5초 이상 눌러 키 잠금 기능을 사용 또는 사용 안함으로 설정할 수 있습니다.
6. ☼/ ▲버튼
- 선택된 기능의 값을 높이거나 다음 기능으로 이동하려면 이 버튼을 누릅니다.또한 이 바로 가기 키로 밝기도 조정합니다.
7. ⇥입력 선택 버튼
- 이 바로 가기 키로 VGA, DVI (VN247N),HDMI (VN247H), HDMI/MHL (VN248H) 입력 신호에서 전환합니다.
8. ⏻ 전원 버튼/전력 표시기
- 이 버튼을 눌러 모니터를 켜거나 끕니다.

---

1. ▭ Botão
- Prima este botão para activar a função de alinhamento QuickFit.
2. S / A Botão
- Ajusta automaticamente a imagem optimizando a sua posição, a frequência dos píxeis e a fase premindo este botão durante 2-4 segundos (apenas no modo VGA).
- Use esta tecla de função para alternar entre os seis modos de vídeo predefinidos (Modo de Cenário, Modo Padrão, Modo de Cinema, Modo de Jogo, Modo Nocturno e Modo sRGB) com a Tecnologia de Inteligência de Vídeo SPLENDID™. Saia do menu apresentado no ecrã ou volte ao menu anterior enquanto o menu apresentado no ecrã estiver activo.
3. ◑ / ▼ Botão
- Prima este botão para diminuir o valor da função seleccionada ou para ir para a função seguinte. Esta tecla também permite o ajustamento da relação de contraste.
4. 🔈/ ▼ Botão
- Prima este botão para diminuir o valor da função seleccionada ou para ir para a função seguinte. Este é também o botão de atalho para ajuste do volume.
5. Botão MENU
- Prima este botão para confirmar/seleccionar o ícone (função) realçado durante a apresentação de informação no ecrã.
- Prima este botão durante mais de cinco segundos para activar ou desactivar a função de bloqueio do teclado.
6. ☼/ ▲ Botão
- Prima este botão para aumentar o valor da função seleccionada ou para se mover para a direita/para cima para passar para a função seguinte. Este é também o botão de atalho para ajuste do brilho.
7. ⇥Botão para selecção da entrada
- Use este botão de atalho para alternar entre as entradas de sinal VGA, DVI (VN247N), HDMI (VN247H), HDMI/MHL (VN248H).
8. ⏻Botão de alimentação/ LED indicador de alimentação
- Prima este botão para ligar/desligar o monitor.

1. ▭ Düğme
- Hizalama için tasarlanmış Hızlı Sığdır işlevini etkinleştirmek için bu düğmeye basın.
2. S / A Düğme
- Bu düğmeye 2-4 saniye süreyle basarak görüntüyü optimum konumuna, saate ve faza otomatik olarak ayarlayın (yalnız VGA modu için).
- SPLENDID™ Video Akıllı Teknolojili altı video önayar modu arasında (Manzara Modu, Standart Mod, Sinema Modu, Oyun Modu, Gece Görünümü Modu ve sRGB Modu) geçiş yapmak için bu kısayol tuşunu kullanın. OSD menüsünden çıkın veya OSD menüsü etkinken önceki menüye geri gidin.
3. ◑ / ▼ Düğme
- Seçilen işlevin değerini azaltmak veya bir sonraki işleve geçmek için bu düğmeye basın. Bu aynı zamanda Kontrast Oranı ayarlaması için de kısa yol tuşudur.
4. 🔈/ ▼ Düğme
- Seçilen işlevin değerini azaltmak veya bir sonraki işleve geçmek için bu düğmeye basın. Bu aynı zamanda Ses Düzeyi ayarı için bir geçiş tuşudur.
5. MENU Düğmesi
- OSD etkinken, vurgulanan simgeyi (işlevi) girmek/seçmek için bu düğmeye basın.
- Tuş kilidi işlevini etkinleştirmek veya devre dışı bırakmak için bu düğmeye beş saniyeden fazla basın.
6. ☼/ ▲ Düğme
- Seçilen işlevin değerini artırmak veya sağdaki/yukarıdaki sonraki işleve geçmek için bu düğmeye basın. Bu aynı zamanda Parlaklık ayarı için bir geçiş tuşudur.
7. ⇥Giriş Seçimi Düğmesi
- VGA, DVI (VN247N), HDMI (VN247H), HDMI/MHL (VN248H) girişi sinyalleri arasında geçiş yapmak için bu geçiş tuşunu kullanın.
8. ⏻Güç düğmesi/ Güç göstergesi
- Monitörü açıp kapatmak için bu düğmeye basın.

١. الزر ▭
- اضغط على هذا الزر لتنشيط وظيفة QuickFit (الملاءمة السريعة) المصممة بغرض إجراء المحاذاة.
٢. الزر S / A
- يتم ضبط الصورة تلقائيا على أفضل وضع لها وكذا الساعة والمرحلة من خلال الضغط الطويل على هذا الزر لمدة ٢-٤ ثوان (مع طراز VGA فقط).
- استخدم مفتاح الاختصار هذا للتبديل بين أوضاع الفيديو الستة مسبقة الضبط (وضع المشاهد، الوضع القياسي، وضع المسرح، وضع الألعاب، الوضع الليلي، وضع sRGB) مع تقنية SPLENDID™ للفيديو. قم بالخروج من قائمة التعليمات المعروضة على الشاشة أو قم بالعودة إلى القائمة السابقة التي تكون فيها قائمة التعليمات المعروضة نشطة.
٣. الزر ▼ / ◑
- اضغط هذا الزر لتقليل قيمة الوظيفة المحددة أو الانتقال للوظيفة التالية. وهذا مفتاح اختصار لتعديل التباين.
٤. الزر ▼ /🔈
- اضغط هذا الزر لتقليل قيمة الوظيفة المحددة أو الانتقال للوظيفة التالية. وهذا هو أيضا هوتكي لتعديل حجم التداول.
٥. زر MENU
- اضغط هذا الزر لإدخال/اختيار الأيقونة (الوظيفة) المحددة عندما يتم تنشيط قائمة OSD (المعلومات المعروضة على الشاشة).
- ضغط على هذا الزر لأكثر من ٥ ثوانٍ لتمكين وظيفة قفل المفاتيح أو تعطيلها.
٦. الزر ▲ /☼
- اضغط هذا الزر لزيادة قيمة الوظيفة التي تم تحديدها أو الانتقال إلى الوظيفة السابقة. وهذا أيضا مفتاح اختصار لتعديل السطوع.
٧. الزر ⇥
- استخدم مفتاح الاختصار هذا للانتقال من إشارات الإدخال VGA، DVI (VN٢٤٧N)، HDMI (VN٢٤٧H)، HDMI/MHL (VN٢٤٨H).
٨. مؤشر الطاقة /الزر ⏻
- اضغط هذا الزر لتشغيل/إيقاف تشغيل الشاشة.

1. ปุ่ม ▭
- กดปุ่มนี้เพื่อเปิดทำงานฟังก์ชั่น QuickFit ที่ได้รับการออกแบบมาเพื่อการจัดตำแหน่งโดยเฉพาะ
2. ปุ่ม S / A
- ปรับภาพอัตโนมัติไปยังตำแหน่ง นาฬิกา และเฟสที่เหมาะสมที่สุดโดยการกดปุ่มนี้ค้างไว้เป็นเวลา 2-4 วินาที (สำหรับโหมด VGA เท่านั้น)
- ใช้ฮ็อตคีย์นี้ เพื่อสลับระหว่างโหมดวิดีโอที่ตั้งไว้ล่วงหน้า 6 แบบ (โหมดทิวทัศน์, โหมดมาตรฐาน, โหมดภาพยนตร์, โหมดเกม, โหมดดูกลางคืน และโหมด sRGB) ด้วยเทคโนโลยีวิดีโออินเทลลิเจนซ์ SPLENDID™. ออกจากเมนู OSD หรือกลับไปยังเมนูก่อนหน้า ในขณะที่เมนู OSD กำลังทำงานอยู่
3. ปุ่ม ◑ / ▼
- กดปุ่มนี้เพื่อลดค่าของฟังก์ชันที่เลือก หรือเลื่อนไปยังฟังก์ชันถัดไป.นี่เป็นปุ่มลัดสำหรับปรับสัดส่วนความคมชัดเช่นกัน
4. ปุ่ม 🔈/ ▼
- กดปุ่มนี้เพื่อลดค่าของฟังก์ชันที่เลือก หรือเลื่อนไปยังฟังก์ชันถัดไป. นี่ยังเป็นฮ็อตคีย์สาาหรับการปรับระดับเสียงด้วย
5. ปุ่ม MENU
- กดปุ่มนี้เพื่อเข้าไปยัง/เลือกไอคอน (ฟังก์ชั่น) ที่ไฮไลต์ในขณะที่ OSD เปิดทำงานอยู่
- กดปุ่มนี้ห้าวินาที เพื่อเปิดหรือปิดใช้งานฟังก์ชันคีย์ล็อค
6. ปุ่ม ☼/ ▲
- กดปุ่มนี้เพื่อเพิ่มค่าของฟังก์ชั่นที่เลือก หรือเลื่อนไปทางขวา/ขึ้นไปยังฟังก์ชั่นถัดไป.นี่ยังเป็นฮ็อตคีย์สำหรับการปรับความสว่างด้วย
7. ⇥ เลือกสัญญาณเข้า
- ใช้ฮ็อตคีย์นี้เพื่อสลับระหว่างสัญญาณอินพุต VGA, DVI (VN247N), HDMI (VN247H), HDMI/MHL (VN248H).
8. ⏻ ปุ่มเพาเวอร์/ไฟแสดงสถานะเพาเวอร์
- กดปุ่มนี้เพื่อเปิด/ปิดจอภาพ

1. ▭ -knap
- Tryk på denne knap for, at aktivere QuickFit funktionen, som er designet til tilpasning.
2. S / A -knap
- Du kan automatisk justere billedet til den optimale position, clocking og fasen ved at trykke og holde ned på knappen i 2-4 sekunder (kun i VGA-tilstand).
- Brug denne genvejsknap til at skifte mellem seks forudindstillede video-indstillinger (Scenery Mode (Landskab-tilstand), Standard Mode (Standard-tilstand), Theater Mode (Teater-tilstand), Game Mode (Spil-tilstand), Night View Mode (Nat-tilstand) og sRGB-tilstand) med SPLENDID™ Video Intelligence Technology. Afslut OSD-menuen eller gå tilbage til den forrige menu mens OSD-menuen er aktiv.
3. ◑ / ▼ -knap
- Tryk på denne knap for at reducere værdien af den valgte funktion eller gå til næste funktion. Der findes også en hurtigtast til indstilling af kontrast.
4. 🔈/ ▼ -knap
- Tryk på denne knap for at reducere værdien af den valgte funktion eller gå til næste funktion. Det er også en knap for justering af lydstyrken.
5. MENU-knap
- Tryk på denne knap for at åbne/vælge det fremhævede ikon (funktion) mens OSD er aktiveret.
- Tryk på denne knap i fem sekunder for at aktivere eller deaktivere tastaturlås-funktionen.
6. ☼/ ▲-knap
- Tryk på denne knap for at øge værdien for den valgte funktion eller for at gå til højre/op til den næste funktion. Det er også en knap for justering af lysstyrken.
7. ⇥-indgangsvalg-knap
- Brug denne knap til at skifte mellem VGA-, DVI-(VN247N), HDMI-(VN247H), HDMI/MHL (VN248H)- indgangssignal.
8. ⏻ -tænd/sluk-knap/- tænd/sluk-indikator
- Tryk på denne knap for at tænde/slukke for skærmen.

---

1. Taste ▭
- Mit dieser Tasten aktivieren Sie zur Anpassung die QuickFit-Funktion.
2. Taste S / A
- Für automatische Einstellung der optimalen Position, Phase und des Takts; drücken Sie hierfür diese Taste 2-4 Sek. (nur VGA-Modus).
- Verwenden Sie die Schnelltaste zum Umschalten zwischen den sechs voreingestellten Videomodi (Szenenmodus, Standardmodus, Theatermodus, Spielmodus, Nachtsichtmodus und sRGB-Modus) mit SPLENDID™ Video Intelligence Technology. Mit dieser Taste beenden Sie überdies das OSD-Menü oder kehren bei aktivem Menü zum vorherigen Menü zurück.
3. Taste ◑ / ▼
- Mit dieser Taste verringern Sie den Wert der ausgewählten Funktion oder springen zur nächsten Funktion. Diese Taste dient auch als Schnelltaste zur Kontrasteinstellung.
4. Taste 🔈/ ▼
- Mit dieser Taste verringern Sie den Wert der ausgewählten Funktion oder springen zur nächsten Funktion. Hiermit wird auch die Lautstärke eingestellt.
5. Taste MENU
- Mit dieser Taste wird bei aktivem OSD-Menü die markierte Funktion (das Symbol) aufgerufen bzw. ausgewählt.
- Halten Sie diese Taste zum De-/Aktivieren der Tastensperre mehr als fünf Sekunden gedrückt.
6. Taste ☼/ ▲
- Taste zur Reduzierung des Werts der gewählten Funktion oder zum Ansteuern der nächsten Funktion.Hiermit wird auch die Helligkeit eingestellt.
7. Taste ⇥ für Eingangsauswahl
- Mit dieser Taste wird zwischen VGA-, DVI-(VN247N), HDMI-(VN247H), HDMI/MHL-(VN248H)- Eingangssignal umgeschaltet.
8. ⏻ Einschalttaste/ LED für Stromversorgung
- Taste zum Ein- und Ausschalten des Geräts.

1. Botón ▭
- Presione este botón para activar la función QuickFit diseñada para alineación.
2. Botón S / A
- Si presiona este botón entre 2 y 4 segundos, podrá ajustar automáticamente la imagen con los valores de posición, reloj y fase óptimos (solamente para el modo VGA).
- Utilice este botón de acceso directo para cambiar entre los seis modos preestablecidos de vídeo (Modo Escenario, Modo Estándar, Modo Cine, Modo Juego, Modo Noche y Modo sRGB) con la tecnología de inteligencia de vídeo SPLENDID™.También permite salir del menú OSD o retroceder al menú OSD anterior.
3. Botón ◑ / ▼
- Pulse este botón para reducir el valor de la función seleccionada o pasar a la función siguiente. Esto es también una tecla rápida para el ajuste de Relación de Contraste.
4. Botón 🔈/ ▼
- Pulse este botón para reducir el valor de la función seleccionada o pasar a la función siguiente. También es una tecla de acceso directo para ajustar el volumen.
5. Botón MENU
- Presione este botón para entrar o seleccionar el icono (función) resaltado mientras el menú OSD está activado.
- Presione este botón durante más de cinco segundos para habilitar o deshabilitar la función de bloqueo de los botones.
6. Botón ☼/ ▲
- Presione este botón para aumentar el valor de la función seleccionada o moverse hacia la derecha o hacia arriba a la función siguiente. También es una tecla de acceso directo para ajustar el brillo.
7. Botón Seleccionar entrada ⇥
- Utilice este botón de acceso directo para cambiar entre las señales de entrada VGA, DVI (VN247N), HDMI (VN247H), HDMI/MHL (VN248H).
8. Botón de alimentación ⏻/ Indicador de alimentación
- Presione este botón para encender y apagar el monitor.

1. ▭ -painike
- Paina tätä painiketta aktivoidaksesi kohdistusta varten suunnitellun QuickFit-toiminnon.
2. S / A -painike
- Säädä kuvan optimaalinen sijainti, kello ja vaihe automaattisesti pitämällä painiketta painettuna pitkään (2-4 sekuntia) (vain VGA-malli).
- Voit vaihtaa tällä pikanäppäimellä kuuden esiasetetun SPLENDID™ Video Intelligence -teknologiaa käyttävän videotilan välillä (Maisematila, Vakiotila, Teatteritila, Pelitila, Yönäkymätila ja sRGB-tila) . Poistu kuvaruutuvalikosta tai siirry takaisin edelliseen valikkoon, kun kuvaruutuvalikko on aktiivinen.
3. ◑ / ▼ -painike
- Painamalla tätä painiketta voit vähentää valitun toiminnon arvoa tai siirtyä seuraavaan toimintoon. Tämä on myös pikanäppäin kontrastisuhteen säätämiseen.
4. 🔈/ ▼ -painike
- Painamalla tätä painiketta voit vähentää valitun toiminnon arvoa tai siirtyä seuraavaan toimintoon. Tämä on myös pikanäppäin äänenvoimakkuuden säätöön.
5. MENU (Valikko) -painike
- Paina tätä painiketta vahvistaaksesi/valitaksesi kuvakkeen (toiminto), joka on valittu, kun OSD (Kuvaruutu) -valikko on aktivoitu.
- Kytke näppäinlukko päälle tai pois päältä painamalla tätä painiketta yli viisi sekuntia.
6. ☼/ ▲ -painike
- Lisää tällä painikkeella valitun toiminnon arvoa tai siirry oikealle/ylös seuraavaan toimintoon. Tämä on myös pikanäppäin kirkkauden säätöön.
7. ⇥Tulon valintapainike
- Vaihda tällä pikanäppäimellä VGA-, DVI-(VN247N), HDMI-(VN247H), HDMI/MHL-(VN248H) tulosignaalin välillä.
8. ⏻Virtanäppäin/ Virtaindikaattori
- Käynnistä/sammuta monitori tätä näppäintä painamalla.

1. ▭ -knappen
- Trykk denne knappen for å aktivere QuickFit-funksjonen, som gir rask tilpassing.
2. S / A -knappen
- Justerer bildet automatisk til optimal posisjon, klokke og fase når du holder knappen nede i 2-4 sekunder (kun i VGA-modus).
- Bruk denne hurtigtasten for å koble fra seks forhåndsinnstillinger for video (scenemodus, standardmodus, filmmodus, spillmodus, nattvisningsmodus og sRGB-modus) med SPLENDID™ Video Intelligence-teknologi. Gå ut fra skjermmenyen eller gå tilbake til forrige meny når skjermmenyen er aktiv.
3. ◑ / ▼-knappen
- Trykk på denne knappen for å minske verdien av den valgte funksjonen eller for å flytte til neste funksjon. Dette er også en hurtigtast for justering av kontrastforholdet.
4. 🔈/ ▼-knappen
- Trykk på denne knappen for å minske verdien av den valgte funksjonen eller for å flytte til neste funksjon. Dette er også en funksjonsknapp for justering av lydnivå.
5. MENU-knappen
- Trykk på denne knappen for å bekrefte/velge ikonet (funksjonen) som er markert, når skjermmenyen er aktivert.
- Hold denne knappen inne mer enn fem sekunder for å aktivere eller deaktivere tastelåsfunksjonen.
6. ☼/ ▲-knappen
- Trykk på denne knappen for å øke verdien av den valgte funksjonen eller for å gå til høyre/opp til neste funksjon. Dette er også en funksjonsknapp for justering av lysstyrke.
7. ⇥ Kildevalg-knapp
- Bruk denne funksjonsknappen for å bytte mellom å bruke VGA, DVI (VN247N), HDMI (VN247H), HDMI/MHL (VN248H), som inndatasignal.
8. ⏻ Strømknapp/ Strømlampe
- Trykk på denne knappen for å skru skjermen på og av.

1. ▭ Knapp
- Tryck på denna knapp för att aktivera QuickFit funktionen designad för inriktning.
2. S / A -Knapp
- Justera automatiskt bilden till dess optimala position, klocka och fas genom att hålla ned den här knappen i 2-4 sekunder (endast i VGA-läge).
- Använd denna snabbknapp för att växla mellan sex förinställda videolägen (Scenbildsläge, Standardläge, Teaterläge, Spelläge, Nattvisningsläge och sRGB-läge) med SPLENDID™ Video Intelligence Technology. Stäng bildskärmsmenyn eller återgå till föregående när bildskärmsmenyn är aktiv.
3. ◑ / ▼ Knapp
- Tryck på denna knapp för att minska värdet på vald funktion eller flytta till nästa funktion.
- Detta är också en snabbknapp för justering av kontrastförhållande.
4. 🔈/ ▼ Knapp
- Tryck på denna knapp för att minska värdet på vald funktion eller flytta till nästa funktion. Detta är också en snabbtangent för volymjustering.
5. MENU-knapp (meny)
- Tryck på den här knappen för att ange/välja den ikon (funktion) som markerats när OSD-menyn är aktiverad.
- Tryck på denna knapp i minst fem sekunder för att aktivera/inaktivera tangentlåsfunktionen.
6. ☼/ ▲Knapp
- Tryck på den här knappen för att öka värdet för vald funktion eller gå åt höger/uppåt till nästa funktion.
- Detta är också en snabbtangent för justering av ljusstyrkan.
7. ⇥ Knapp för inmatningsval
- Använd denna snabbtangent för att byta mellan VGA, DVI (VN247N), HDMI (VN247H), HDMI/MHL (VN248H), ingångssignaler.
8. ⏻ Strömbrytare/ Strömindikator
- Tryck på den här knappen för att sätta på elller stänga av bildskärmen.

1. Przycisk ▭
- Naciśnij ten przycisk, aby uaktywnić funkcję QuickFit, przeznaczoną do dopasowywania.
2. S / A Przycisk
- Automatyczna regulacja optymalnej pozycji obrazu, zegara i fazy, poprzez długie naciśnięcie tego przycisku na 2-4 sekundy (wyłącznie dla trybu VGA).
- Użyj przycisku skrótu do przełączenia pomiędzy sześcioma wstępnie ustawionymi trybami video (Scenery Mode [Tryb Sceneria], Standard Mode [Tryb Standardowy], Theater Mode [Tryb Kino domowe], Game Mode (Tryb Gry), Night View Mode [Tryb Nocny widok] oraz sRGB Mode [Tryb RGB]) z technologią inteligentnego przetwarzania video SPLENDID™. Wyjście z menu OSD lub przejście z powrotem do poprzedniego menu, przy aktywnym menu OSD.
3. Przycisk ◑ / ▼
- Naciśnij ten przycisk, aby zmniejszyć wartość wybranej funkcji lub przejść do następnej funkcji. Jest to także przycisk skrótu do regulacji współczynnika kontrastu.
4. Przycisk 🔈/ ▼
- Naciśnij ten przycisk, aby zmniejszyć wartość wybranej funkcji lub przejść do następnej funkcji. Jest to także przycisk skrótu do regulacji głośności.
5. Przycisk MENU
- Naciśnij ten przycisk, aby przejść/wybrać podświetloną ikonę (funkcję), przy uaktywnionym OSD.
- Naciskać ten przycisk przez ponad pięć sekund, aby włączyć lub wyłączyć funkcję blokady przycisków.
6. Przycisk ☼/ ▲
- Naciśnij ten przycisk, aby zmniejszyć wartość wybranej funkcji lub przejść w prawo/w górę do następnej funkcji. Jest to także przycisk skrótu do regulacji jasności.
7. Przycisk wyboru wejścia ⇥
- Użyj ten przycisk skrótu do przełączania pomiędzy sygnałem wejścia VGA, DVI (VN247N), HDMI (VN247H), HDMI/MHL (VN248H).
8. Przycisk zasilania ⏻/ Wskaźnik zasilania
- Naciśnij ten przycisk, aby włączyć/wyłączyć monitor.

1. ▭ Tlačítko
- Stiskem tlačítka aktivujete funkci QuickFit, určenou pro správné nastavení polohy obrazu.
2. S / A Tlačítko
- Po dlouhém stisku (2 až 4 sekund) automaticky optimalizuje obraz, polohu, synchronizaci a fázi (jen pro signál VGA).
- Touto horkou klávesou přepínáte šest přednastavených (Scenery Mode (Režimů Scéna), Standard Mode (Režimů Standard), Theater Mode (Režimů Kino), Game Mode (Režimů Hra), Night View Mode (Režimů Noční Sledování) ir sRGB Mode (Režimů sRGB)) technologií SPLENDID™ Video Intelligence. Opuštění OSD menu nebo návrat do předchozího menu, pokud je OSD menu aktivní.
3. ◑ / ▼ Tlačítko
- Stisknutím tohoto tlačítka snížíte hodnotu vybrané funkce nebo přejdete na další funkci. Je to též kombinace kláves pro nastavení kontrastního poměru.
4. 🔈/ ▼ Tlačítko
- Stisknutím tohoto tlačítka snížíte hodnotu vybrané funkce nebo přejdete na další funkci. Současně jde o horkou klávesu Hlasitost.
5. Tlačítko MENU
- Stiskem tlačítka aktivujete/vyberete zvýrazněnou ikonu (funkci) v době, kdy je OSD aktivováno.
- Stisknutím tohoto tlačítka déle než pět sekund aktivujete nebo deaktivujete funkci zámku tlačítek.
6. ☼/ ▲ Tlačítko
- Stiskem tlačítka zvýšíte nastavenou hodnotu zvýrazněné funkce nebo přejdete doprava/nahoru na další funkci. Současně jde o horkou klávesu Jas.
7. ⇥Tlačítko Výběr vstupu
- Touto horkou klávesou přepínáte vstupní signál VGA, DVI (VN247N), HDMI (VN247H), HDMI/MHL (VN248H).
8. ⏻Tlačítko/ Kontrolka napájení
- Stiskem tohoto tlačítka zapnete/vypnete monitor.

---

1. Tasto ▭
- Premere questo tasto per attivare la funzione QuickFit progettate per l'allineamento.
2. Tasto S / A
- Consente di regolare automaticamente l'immagine in base a posizione, clock e fase ottimali premendo a lungo questo tasto per 2-4 secondi (solo modalità VGA).
- Usare questo tasto di scelta rapida per passare tra sei modalità video predefinite (scenario, standard, teatro, giochi, visione notturna e sRGB) con tecnologia SPLENDID™ Video Intelligence Technology. Consente di uscire dal menu OSD o tornare al menu precedente quando il menu OSD è attivo.
3. Tasto ◑ / ▼
- Premere questo pulsante per diminuire il valore della funzione o per andare alla funzione successiva. Questo è un altro tasto rapido per la regolazione del contrasto.
4. Tasto 🔈/ ▼
- Premere questo pulsante per diminuire il valore della funzione o per andare alla funzione successiva. È anche un tasto di scelta rapida per la regolazione del volume.
5. Tasto MENU
- Premere questo tasto per accedere/selezionare l'icona (la funzione) evidenziata con l'OSD attivato.
- Premere questo tasto per più di cinque secondi per abilitare o disabilitare la funzione di blocco dei tasti.
6. Tasto ☼/ ▲
- Premere questo tasto per incrementare il valore della funzione selezionata o spostarsi a destra/in alto alla funzione successiva. È anche un tasto di scelta rapida per la regolazione della luminosità.
7. Tasto di selezione ingresso ⇥
- Usare questo tasto di scelta rapida per passare tra i segnali di ingresso VGA, DVI (VN247N), HDMI (VN247H), HDMI/MHL (VN248H).
8. Tasto di alimentazione ⏻ / Indicatore di alimentazione
- Premere questo tasto per accendere/spegnere il monitor.

1. Кнопка ▭ .
- Включение функции QuickFit, предназначенной для выбора режима отображения различной информации.
2. Кнопка S / A
- Автоматически настраивает параметры изображения для достижения оптимального положения, частоты и фазы при длительном нажатии в течение 2-4 секунд (для моделей со входом VGA).
- Используйте данную кнопку для переключения между шестью предустановленными видеорежимами (Сцена, Стандартный, Театр, Игра, Ночной и sRGB) с использованием SPLENDID™ Video Intelligence Technology. Выход из экранного меню или возврат к предыдущему меню, если экранное меню активно.
3. Кнопка ◑ / ▼ .
- Нажимайте эту кнопку для уменьшения значения выбранной функции или для перехода к следующей функции.Это также «горячая» клавиша для настройки отношения контраста.
4. Кнопка 🔈/ ▼ .
- Нажимайте эту кнопку для уменьшения значения выбранной функции или для перехода к следующей функции.Кроме того, эта кнопка служит для регулировки громкости.
5. Кнопка MENU.
- Вход/выбор выделенной функции (значка) при использовании экранного меню.
- Нажмите и удерживайте эту кнопку более пяти секунд для включения или отключения функции блокировки клавиш.
6. Кнопка ☼/ ▲.
- Уменьшение значения выбранного параметра или переход к вправо/вверх к следующей функции. Кроме того, эта кнопка служит для регулировки яркости.
7. Кнопка выбора входа ⇥.
- Служит для переключения между источниками сигнала VGA, DVI (VN247N), HDMI (VN247H), HDMI/MHL (VN248H).
8. Кнопка питания ⏻/ Индикатор питания.
- Для включения или выключения монитора нажмите эту кнопку.

1. ▭ gomb
- Nyomja meg a gombot a kép igazításához tervezett QuickFit funkció aktiválásához.
2. S / A Gomb
- A gomb hosszú ideig tartó lenyomása (2-4 másodpercig) automatikusan optimális helyzetbe, órajelre és fázisra állítja a képet (csak a VGA üzemmód esetében).
- Használja ezt a gyorsgombot hat előre beállított videó üzemmód közötti váltáshoz (Tájkép, Normál, Színház, Játék, Éjszakai és sRGB mód), a SPLENDID™ intelligens videotechnológia támogatásával. Kilépés az OSD menüből, illetve visszatérés az előző menübe, ha az OSD menü aktív.
3. ◑ / ▼ gomb
- Nyomja meg ezt a gombot a kiválasztott funkció értékének csökkentéséhez, vagy lépjen a következő funkcióra. Gyorsgombként is működik a kontrasztarány beállításához.
4. 🔈/ ▼ gomb
- Nyomja meg ezt a gombot a kiválasztott funkció értékének csökkentéséhez, vagy lépjen a következő funkcióra. Gyorsgombként is működik a hangerő beállításához.
5. MENU gomb
- Nyomja meg ezt a gombot a belépéshez/kiemelt ikon (funkció) kiválasztásához aktív OSD menü mellett.
- Nyomja meg ezt a gombot több mint öt másodpercig a billentyűzár funkció engedélyezéséhez vagy letiltásához.
6. ☼/ ▲ gomb
- Ez a gomb a kijelölt funkció értékének növelésére, illetve a következő funkcióra történő jobbra/felfelé lépésre való. Gyorsgombként is működik a fényerő beállításához.
7. ⇥ Bemenetválasztás gomb
- Nyomja meg ezt a gyorsgombot a VGA, DVI (VN247N), HDMI (VN247H), HDMI/MHL (VN248H) bemeneti jelforrás közötti váltáshoz.
8. ⏻ Üzemkapcsoló gomb/ Bekapcsolt állapotot jelző fény
- Nyomja meg a gombot a monitor be-, illetve kikapcsolásához.

1. ▭ Butonul
- Apăsaţi pe acest buton pentru a activa funcţia QuickFit (Potrivire rapidă) proiectată pentru aliniere.
2. S / A Buton
- Reglează automat imaginea în poziţia optimă, frecvenţa şi faza prin apăsarea lungă a acestui buton timp de 2-4 secunde (doar pentru mod VGA).
- Utilizaţi această tastă rapidă pentru a comuta între şase moduri video prestabilite (Mod Peisaj, Mod Standard, Mod Teatru, Mod Joc, Mod Vizualizare nocturnă şi Mod sRGB) cu tehnologia de inteligenţă video SPLENDID™.
- Ieşiţi din meniul OSD sau reveniţi la meniul anterior în timp ce meniul OSD este activ.
3. ◑ / ▼ Butonul
- Apăsaţi acest buton pentru a descreşte valoare funcţiei selectate sau pentru a trece la funcţia următoare. Aceasta este, de asemenea, o tastă rapidă pentru reglarea raportului de contrast.
4. 🔈/ ▼ Butonul
- Apăsaţi acest buton pentru a descreşte valoare funcţiei selectate sau pentru a trece la funcţia următoare. Aceasta este, de asemenea, o tastă de acces rapid pentru reglarea volumului.
5. Butonul MENU
- Apăsaţi acest buton pentru a intra în/selecta pictograma (funcţia) evidenţiată în timp ce OSD este activat.
- Apăsaţi acest buton în decurs de 5 secunde pentru a activa sau dezactiva funcţia de blocare a tastelor.
6. ☼/ ▲ Butonul
- Apăsaţi acest buton pentru a mări valoarea funcţiei selectate sau a trece la dreapta/în sus la funcţia următoare. Aceasta este, de asemenea, o tastă de acces rapid pentru reglarea luminozităţii.
7. ⇥ Buton de selectare sursă
- Utilizaţi această tastă de acces rapid pentru a comuta între semnalul de intrare VGA, DVI (VN247N), HDMI (VN247H), HDMI/MHL (VN248H).
8. ⏻ Buton de alimentare/Indicator de alimentare.
- Utilizaţi acest buton pentru a porni şi opri monitorul.

1. ▭ Taster
- Pritisnite ovaj taster da aktivirate QuickFit funkciju, dizajniranu za poravnanje.
2. S / A Taster
- Automatski podesite sliku na optimalnu poziciju, sat i fazu dugim pritiskom na ovaj taster u trajanju od oko 2-4 sekunde (samo za VGA režim).
- Upotrebite ovaj brzi taster kada želite da se prebacite između šest unapred podešenih režima (Režim za pejsaž, Standardni režim, Bioskopski režim, Režim za igrice, Režim za gledanje tamnih scena i sRGB režim) uz SPLENDID™ Video inteligentnu tehnologiju. Izađite iz menija na ekranu ili se vratite na prethodni meni dok je meni na ekranu aktivan.
3. ◑ / ▼ Taster
- Pritisnite ovaj taster da biste smanjili vrednost odabrane funkcije ili idite na sledeću funkciju. Ovo je takođe taster za podešavanje kontrasta.
4. 🔈/ ▼ Taster
- Pritisnite ovaj taster da biste smanjili vrednost odabrane funkcije ili idite na sledeću funkciju. Ovo je takođe brzi taster za podešavanje tona.
5. Taster MENU
- Pritisnite ovaj taster da biste ušli u/odabrali označenu ikonicu (funkciju) dok je prikaz na ekranu aktiviran.
- Pritisnite ovo dugme i držite ga duže od pet sekundi da biste omogućili ili onemogućili funkciju zaključavanja tastera.
6. ☼/ ▲ Taster
- Pritisnite ovaj taster da biste povećali vrednost odabrane funkcije ili idite desno/naviše na sledeću funkciju. Ovo je takođe brzi taster za podešavanja Osvetljanja.
7. ⇥ Taster za Odabir Unosa
- Koristite ovaj brzi taster da se prebacujete iz VGA, DVI (VN247N), HDMI (VN247H), HDMI/MHL (VN248H) i ulaznog signala.
8. ⏻ Taster za napajanje/ Indikator napajanja
- Pritisnite ovaj taster da biste uključili/isključili monitor.

1. Κουμπί ▭
- Πατήστε αυτό το κουμπί για να ενεργοποιήσετε τη λειτουργία QuickFit που έχει σχεδιαστεί για ευθυγράμμιση.
2. Κουμπί S / A
- Προσαρμόζει αυτόματα την εικόνα στην βέλτιστη θέση, το ρολόι και τη φάση αφού πατήσετε αυτό το κουμπί για 2-4 δευτερόλεπτα (μόνο στη λειτουργία VGA).
- Χρησιμοποιήστε αυτό το hotkey για εναλλαγή στις έξι προεπιλεγμένες λειτουργίες βίντεο (Λειτουργία σκηνικού, Τυπική λειτουργία, Λειτουργία κινηματογράφου, Λειτουργία παιχνιδιού, Λειτουργία νυχτερινής προβολής και Λειτουργία sRGB) με την Τεχνολογία ευφυούς βίντεο SPLENDID™. Πραγματοποιήστε έξοδο από το μενού επί της οθόνης (OSD) ή επιστρέψτε στο προηγούμενο μενού όσο το μενού OSD είναι ενεργό.
3. Κουμπί ◑ / ▼
- Πατήστε το κουμπί αυτό για να μειώσετε την τιμή της επιλεγμένης λειτουργίας ή για να μετακινηθείτε στην επόμενη λειτουργία. Είναι επίσης ένα hotkey για τη ρύθμιση του Λόγου Αντίθεσης.
4. Κουμπί 🔈/ ▼
- Πατήστε το κουμπί αυτό για να μειώσετε την τιμή της επιλεγμένης λειτουργίας ή για να μετακινηθείτε στην επόμενη λειτουργία. Αυτό είναι επίσης πλήκτρο άμεσης πρόσβασης για ρύθμιση της Έντασης του ήχου.
5. Κουμπί MENU
- Πατήστε αυτό το κουμπί για να εισάγετε/επιλέξετε το εικονίδιο (λειτουργία) που επισημαίνεται όταν το μενού OSD είναι ενεργοποιημένο.
- Πιέστε αυτό το κουμπί για περισσότερο από πέντε δευτερόλεπτα για να ενεργοποιήσετε ή να απενεργοποιήσετε τη λειτουργία κλειδώματος πληκτρολογίου.
6. Κουμπί ☼/ ▲
- Πατήστε αυτό το κουμπί για να αυξήσετε την τιμή της επιλεγμένης λειτουργίας ή να μεταβείτε δεξιά/επάνω στην επόμενη λειτουργία. Αυτό είναι επίσης πλήκτρο άμεσης πρόσβασης για ρύθμιση της Φωτεινότητας.
7. Κουμπί Επιλογής Εισόδου⇥
- Χρησιμοποιήστε αυτό το πλήκτρο άμεσης πρόσβασης για εναλλαγή μεταξύ των σημάτων εισόδου VGA, DVI (VN247N), HDMI (VN247H), HDMI/MHL (VN248H).
8. Κουμπί ⏻ / ενδεικτική λυχνία
- Πατήστε αυτό το κουμπί για ενεργοποίηση/απενεργοποίηση της οθόνης.

1. Tombol ▭
- Tekan tombol ini untuk mengaktifkan fungsi Penyesuaian Cepat yang dirancang untuk penyelarasan.
2. Tombol S / A
- Secara otomatis menyesuaikan gambar pada posisi, clock, dan fase optimal dengan menekan tombol ini selama 2-4 detik (hanya untuk mode VGA).
- Gunakan tombol pintas untuk beralih di antara enam mode yang telah ditetapkan (Mode Scenery [Pemandangan], Standard [Standar], Theater [Bioskop], Game [Permainan], Night View [Tampilan Malam], dan sRGB) menggunakan SPLENDID™ Video Intelligence Technology. Keluar dari menu OSD atau kembali ke menu sebelumnya karena menu OSD sedang aktif.
3. Tombol ◑ / ▼
- Tekan tombol ini untuk mengurangi nilai fungsi yang dipilih atau beralih ke fungsi berikutnya. Ini juga hotkey (tombol hot) untuk penyesuaian Contrast Ratio (Rasio Kontras).
4. Tombol 🔈/ ▼
- Tekan tombol ini untuk mengurangi nilai fungsi yang dipilih atau beralih ke fungsi berikutnya. Ini juga merupakan tombol pintas untuk Penyesuaian volume suara.
5. Tombol MENU
- Tekan tombol ini untuk membuka atau memilih ikon (fungsi) yang disorot sewaktu OSD diaktifkan.
- Tekan tombol ini lebih dari lima detik untuk mengaktifkan atau menonaktifkan fungsi kunci tombol.
6. Tombol ☼/ ▲
- Tekan tombol ini untuk menambah nilai fungsi yang dipilih atau beralih ke kanan/atas ke fungsi berikutnya.
- Ini juga merupakan tombol pintas untuk Brightness adjustment (Penyesuaian kecerahan).
7. ⇥Tombol Pilihan Input
- Gunakan tombol pintas ini untuk beralih dari VGA, DVI (VN247N), HDMI (VN247H), HDMI/MHL (VN248H), dan sinyal input.
8. ⏻ Tombol daya/ Indikator daya
- Tekan tombol ini untuk menghidupkan atau mematikan monitor.

---

1. Кнопка ▭
- Натисніть на цю кнопку, щоб активувати функцію QuickFit, призначену для вирівнювання.
2. Кнопка S / A
- Автоматично відрегулюйте найкращі розташування, годинник і фазу зображення, натискаючи цю кнопку протягом 2-4 секунд (лише для режиму VGA).
- Ярликом перемикайтеся між шістьма попередньо налаштованими режимами відео (Ландшафт, Стандарт, Кінотеатр, Гра, Нічний перегляд, sRGB) технології SPLENDID™ Video Intelligence. Вийдіть з ЕМ або поверніться у попереднє меню, коли ЕМ активне.
3. Кнопка ◑ / ▼
- Натисніть на цю кнопку, що зменшити значення вибраної функції, або перейти до наступної функції. Це також ярлик для регулювання контрасту.
4. Кнопка 🔈/ ▼
- Натисніть на цю кнопку, що зменшити значення вибраної функції, або перейти до наступної функції. Це також ярлик регулювання гучності.
5. Кнопка МЕНЮ
- Натисніть на цю кнопку, щоб увійти до/вибрати підсвічену піктограму (функцію), коли активоване ЕМ.
- Натискайте на цю кнопку понад 5 секунд, щоб активувати або вимкнути функцію блокування клавіш.
6. Кнопка ☼/ ▲
- Натисніть на цю кнопку, щоб збільшити значення вибраної функції або перейти до попередньої функції. Це також ярлик регулювання яскравості.
7. Кнопка ⇥
- Ярликом перемикайтеся між сигналами входу VGA, DVI (VN247N), HDMI (VN247H), і HDMI/MHL (VN248H).
8. Кнопка / Індикатор живлення ⏻
- Натисніть на цю кнопку, щоб увімкнути/вимкнути монітор.

1. ▭ Бутон
- Натиснете този бутон, за да активирате QuickFit функцията, проектирана за подравняване.
2. S / A Бутон
- Автоматично настройване на образа до неговата оптимална позиция, честота и фаза чрез продължително натискане на този бутон за 2-4 секунди (само за VGA режим).
- Използвайте този бутон за бързо превключване между шестте видео режима ((Scenery Mode (Режим Природа), Standard Mode (Стандартен режим), Theater Mode (Режим Кино), Game Mode (Режим Игри), Night View Mode (Режим Нощни снимки) и sRGB Mode (sRGB режим)) с технологията SPLENDID™ Video Intelligence. Излезте от екранното меню или се върнете в предходното меню докато екранното меню е активно.
3. ◑ / ▼ Бутон
- Натиснете този бутон, за да намалите стойността на избраната функция или за да отидете на следващата. Това също е и бутон за бърз достъп до настройките за контраста.
4. 🔈/ ▼ Бутон
- Натиснете този бутон, за да намалите стойността на избраната функция или за да отидете на следващата. Това също е и бутон за бърз достъп до звуковите настройки.
5. Бутон MENU
- Натиснете този бутон, за да изберете или маркирате икона (функция) докато екранното меню е активно.
- Задръжте натиснат бутона повече от пет секунди, за да активирате или изключите функцията заключване на клавишите.
6. ☼/ ▲ Бутон
- Натиснете този бутон, за да увеличите стойността на избраната функция или преместете надясно/нагоре, за да отидете на следващата. Това също е и бутон за бърз достъп до настройките за яркост.
7. ⇥ Бутон за избор на входящ сигнал
- Използвайте бутона за бърз достъп, за да превключвате между VGA, DVI (VN247N), HDMI (VN247H), HDMI/MHL (VN248H) входящ сигнал
8. ⏻ Бутон за включване и изключване/ Индикатор на захранването
- Натиснете този бутон, за да включите или изключите монитора.

1. Tlačidlo ▭
- Stlačením tohto tlačidla zaktivujete funkciu QuickFit, ktorá bola navrhnutá na zarovnanie.
2. Tlačidlo S / A
- Dlhým stlačením tohto tlačidla počas doby 2-4 sekúnd (iba pre režim VGA) dôjde k automatickému nastaveniu optimálnej polohy, synchronizácie a fázy obrazu.
- Pomocou tohto aktivačného klávesu dokážete prepínať medzi šiestimi prednastavenými režimami pre video (režim zobrazenia scenérie, štandardný režim, režim divadlo, režim hra, režim nočného zobrazenia a režim sRGB), a to pomocou technológie SPLENDID™ Video Intelligence Technology. V prípade, že je ponuka OSD aktívna, ponuku OSD opustíte alebo prejdete na predchádzajúcu ponuku.
3. Tlačidlo ◑ / ▼
- Stlačením tohto tlačidla zmenšíte hodnotu pre vybranú funkciu alebo prejdete na nasledujúcu funkciu. Ide aj o aktivačný kláves pre nastavenie kontrastného pomeru.
4. Tlačidlo 🔈/ ▼
- Stlačením tohto tlačidla zmenšíte hodnotu pre vybranú funkciu alebo prejdete na nasledujúcu funkciu. Ide aj o aktivačný kláves pre nastavenie Hlasitosti.
5. Tlačidlo MENU
- V prípade aktívnej ponuky OSD stlačením tohto tlačidla potvrdíte/vyberiete zvýraznenú ikonu (funkciu).
- Stlačením tohto tlačidla na viac ako päť sekúnd zaktivujete alebo deaktivujte funkciu zablokovania klávesov.
6. Tlačidlo ☼/ ▲
- Stlačením tohto tlačidla zvýšite hodnotu pre vybranú funkciu alebo prejdete doprava/hore na nasledujúcu funkciu.Ide aj o aktivačný kláves pre nastavenie jasu.
7. Tlačidlo Voľby Vstupu ⇥
- Pomocou tohto aktivačného klávesu dokážete prepínať vstupný signál VGA, DVI (VN247N), HDMI (VN247H), HDMI/MHL (VN248H).
8. Hlavný vy pínač ⏻/ Indikátor napájania
- Stlačte toto tlačidlo, aby ste zapli alebo vypli monitor.

1. ▭ Nupp
- Vajutage seda nuppu, et aktiveerida funktsioon QuickFit, mis on mõeldud joondamiseks.
2. S / A Nupp
- Pildi automaatne reguleerimine optimaalsesse asendisse, taktsageduse ja faasi seadmine – vajutage nuppu 2 - 4 sekundit (ainult VGA režiimis).
- Vajutage seda kiirklahvi, et kasutada ühte eelseatud videorežiimi (Scenery (Maastik), Standard (Standardne), Theater (Teater), Game (Mängud), Night View (Öövaade) ja sRGB (sRGB), rakendades tehnoloogiat SPLENDID™ Video Intelligence. Väljuge OSD menüüst või minge tagasi eelmisse menüüsse, kui OSD menüü on aktiivne.
3. ◑ / ▼ Nupp
- Vajutage seda nuppu, et vähendada valitud funktsiooni väärtust, või minge järgmise funktsiooni juurde. See on ka kiirklahv helitugevuse reguleerimiseks.
4. 🔈/ ▼ Nupp
- Vajutage seda nuppu, et vähendada valitud funktsiooni väärtust, või minge järgmise funktsiooni juurde. See on ka kiirklahv helitugevuse reguleerimiseks.
5. Nupp MENU (Menüü)
- Vajutage seda nuppu, et sisestada/valida esiletõstetud ikoon (funktsioon), kui OSD menüü on aktiveeritud.
- Vajutage seda nuppu vähemalt viis sekundit, et lubada või keelata klahviluku funktsioon.
6. ☼/ ▲ Nupp
- Vajutage seda nuppu, et vähendada valitud funktsiooni väärtust, või liikuge paremale/üles järgmise funktsiooni juurde. See on ka kiirklahv heleduse reguleerimiseks.
7. ⇥Sisendi valikunupp
- Kasutage seda kiirklahvi, et lülituda režiimilt VGA, DVI (VN247N), HDMI (VN247H), HDMI/MHL (VN248H) sisendsignaalile.
8. ⏻Toitenupp/ Toite indikaator
- Vajutage seda nuppu monitori sisse või välja lülitamiseks.

1. ▭ Mygtukas
- Spauskite šį mygtuką, norėdami suaktyvinti greitojo pritaikymo funkciją, skirtą lygiavimui.
2. S / A Mygtukas
- Palaikius mygtuką nuspaustą 2-4 sekundes, automatiškai sureguliuojamas atvaizdas pagal jo optimizuotą poziciją, laikrodis ir fazė (tik VGA režimui).
- Spustelėkite šį spartųjį klavišą, kad, pasitelkdami „SPLENDID™ Video Intelligence Technology" technologiją, įjungtumėte vieną iš šešių išankstinės parinkties režimų (panoraminį, standartinį, filmo, žaidimų, naktinio vaizdo ir sRGB). Išeiti iš virtualiojo ekrano (OSD) meniu arba grįžti atgal į ankstesnį meniu, kai OSD meniu yra aktyvus.
3. ◑ / ▼Mygtukas
- Spauskite šį mygtuką norėdami sumažinti pasirinktos funkcijos nustatymą arba pasirinkti kitą funkciją. Tai taip pat spartieji klavišai, skirti kontrastingumo koeficientui reguliuoti.
4. 🔈/ ▼Mygtukas
- Spauskite šį mygtuką norėdami sumažinti pasirinktos funkcijos nustatymą arba pasirinkti kitą funkciją. Tai taip pat veikia kaip garsumo sureguliavimo spartusis klavišas.
5. MENU Mygtukas
- Spauskite šį mygtuką, norėdami įeiti/pasirinkti pažymėtą piktogramą (funkciją) kol OSD (virtualusis ekranas) yra aktyvus.
- Paspauskite ir penkias sekundes palaikykite nuspaudę šį mygtuką, kad įjungtumėte arba išjungtumėte mygtukų užrakto funkciją.
6. ☼/ ▲ Mygtukas
- Spauskite šį mygtuką, norėdami padidinti pasirinktos funkcijos vertę arba pereiti dešinėn/aukštyn prie kitos funkcijos.Tai taip pat veikia kaip ryškumo sureguliavimo spartusis klavišas.
7. ⇥ Įvesties Pasirinkties Mygtukas
- Naudokite šį spartųjį klavišą, norėdami perjunginėti tarp VGA, DVI (VN247N), HDMI (VN247H), HDMI/MHL (VN248H) įvesties signalų.
8. ⏻ Maitinimo mygtukas/ Maitinimo indikatorius
- Spauskite šį mygtuką, norėdami įjungti/išjungti monitorių.

1. ▭ poga
- Nospiediet šo pogu, lai aktivizētu funkciju QuickFit, kas paredzēta līdzināšanai.
2. S / A poga
- Automātiski pielāgo attēlu tā optimālajam novietojumam, kā arī pielāgo pulksteni un fāzi, nospiežot un turot pogu 2-4 sekundes (tikai VGA režīmā).
- Izmantojiet šo karsto taustiņu, lai pārslēgtu uz kādu no sešiem iepriekš iestatītajiem video režīmiem [Scenery Mode (Dabasskatu režīms), Standard Mode (Standarta režīms), Theater Mode (Kinoteātra režīms), Game Mode (Spēļu režīms), Night View Mode (Nakts skatu režīmā) un sRGB Mode (sRGB režīmā) ar SPLENDID™ Video Intelligence Technology. Izejiet no OSD izvēlnes vai atgriezieties atpakaļ uz iepriekšējo izvēlni, ja OSD izvēlne aktīva.
3. ◑ / ▼ poga
- Nospiediet šo pogu, lai mazinātu izvēlētās funkcijas vērtību vai pārietu uz nākamo funkciju. Šis ir arī karstais taustiņš kontrasta pielāgošanai.
4. 🔈/ ▼ poga
- Nospiediet šo pogu, lai mazinātu izvēlētās funkcijas vērtību vai pārietu uz nākamo funkciju. Šis ir arī karstais taustiņš skaļuma regulēšanai.
5. Poga MENU (IZVĒLNE)
- Nospiediet šo pogu, lai atvērtu/atlasītu iezīmētu ikonu (funkciju), ja OSD izvēlne ir aktivizēta.
- Lai iespējotu vai atspējotu taustiņslēga funkciju, nospiediet šo pogu un turiet to ilgāk par piecām sekundēm.
6. ☼/ ▲ poga
- Nospiediet šo pogu, lai palielinātu atlasītās funkcijas vērtību vai pārvietotos pa labi/augšup uz nākamo funkciju. Šis ir arī karstais taustiņš spilgtuma regulēšanai.
7. ⇥ Poga Ievadsignāla izvēle
- Izmantojot šo karsto taustiņu, pārslēdzieties starp ievadsignāliem VGA, DVI (VN247N), HDMI (VN247H), HDMI/MHL (VN248H).
8. ⏻ Ieslēgšanas/ trāvas indikators
- Nospiediet šo pogu, lai ieslēgtu vai izslēgtu monitoru.